Vespa Club des Savoie

Signature numérique de Vespa Club des Savoie
DN : cn=Vespa Club des Savoie, c=FR, email=vespaclub.online.fr
Motif : J'approuve ce document
Date : 2008.08.04 03:39:04 +02'00'

UFFICIO PUBBLICAZIONI TECNICHE

051/400

RICHIESTE DI PEZZI DI RICAMBIO ED ACCESSORI

A MEZZO LETTERA

I concessionari sono pregati, quando richiedono parti di ricambio, di indicare chiaramente:

1. - *Il numero del particolare richiesto.*
2. - *La sua denominazione.*
3. - *La quantità.*
4. - *Il mezzo di trasporto.*

A MEZZO TELEGRAMMA

I concessionari sono pregati, quando richiedono parti di ricambio, di compilare il telegramma nella seguente forma:

1. - *Motto telegrafico relativo al mezzo di trasporto.*
2. - *Quantità degli oggetti richiesti (in lettere).*
3. - *Sigla telegrafica relativa all'oggetto richiesto.*
4. - *Firma.*

MOTTI TELEGRAFICI RELATIVI AL MEZZO DI TRASPORTO

Corriere - *Spedizione a mezzo corriere.*
Posta - » » » *posta (campione senza valore o pacco postale secondo il peso).*
Piccola - » » » *ferrovia piccola velocità.*
Grande - » » » » *grande velocità.*
Lotto - » *unitamente al primo lotto di moto successivo all'ordine.*

Esempio:

Un concessionario che abbisogni di due frizioni complete Partic. 3525 e di quattro leve esterne comando frizione Partic. 2290, e ne desideri la spedizione a mezzo ferrovia grande velocità dovrà telegrafare come segue:

Grande due MVPACA quattro MVPACP

AVVERTENZA

Nel testo i numeri **neri** indicano che il Partic. è composto di più particolari fornibili anch'essi come parti di ricambio.
Nel testo i numeri in *corsivo* indicano che il Partic. si ripete anche in altri gruppi.

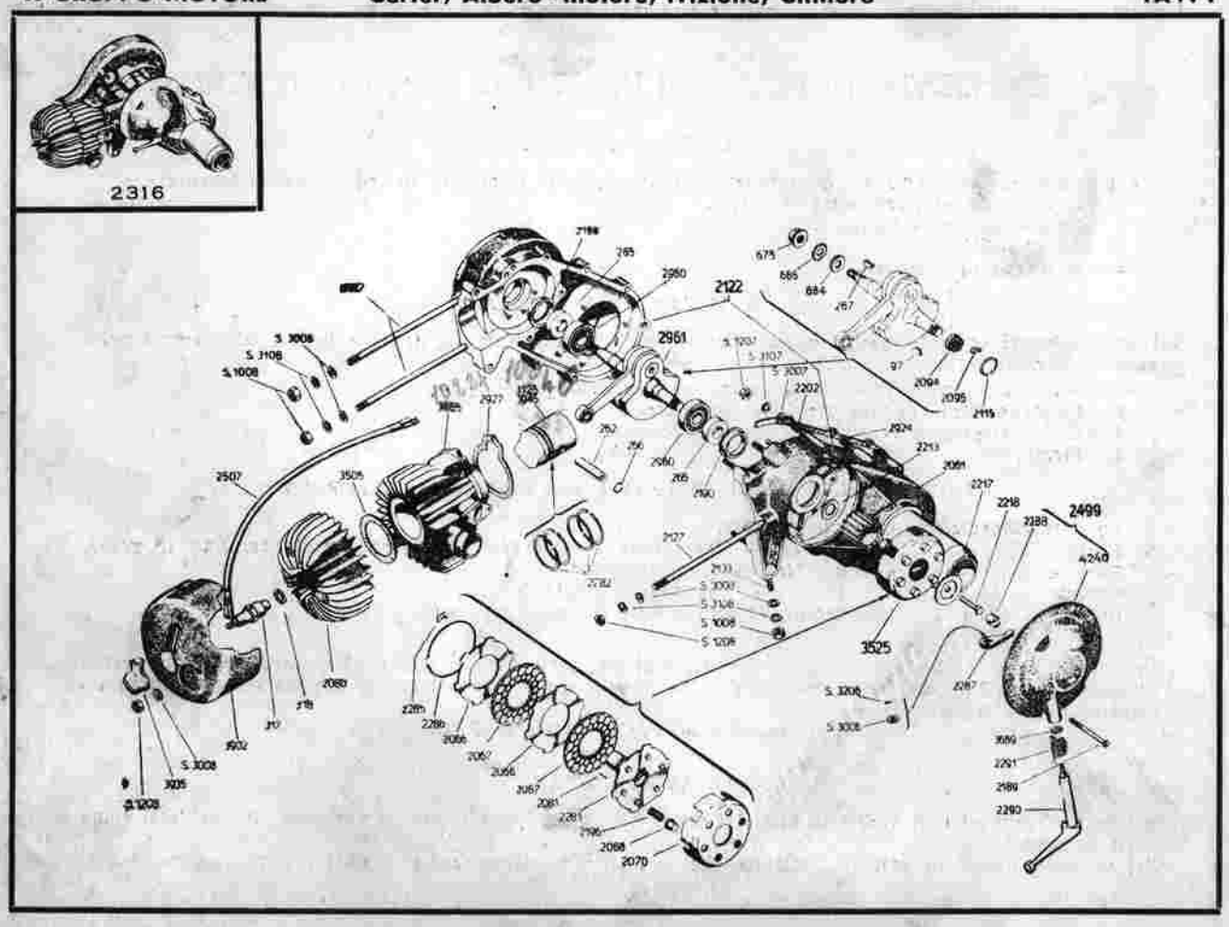

1. GRUPPO MOTORE — Carter, Albero - motore, Frizione, Cilindro — TAV. I

NUMERO	SIGLA TELEGRAFICA	DENOMINAZIONE	Quantità per una moto	PREZZO
2316	MVPAAA	**Motore** completo	1	
2122	MVPAAB	**Semi-carters** accoppiati con grani e prigionieri (Partic. 2127 - 2133 - 2202 - S. 1207 - S. 3007 - S. 3107 - 2924)	1	
2127	MVPAAC	**Prigioniero** di fissaggio cilindro e testa al carter	3	
2133	MVPAAD	» sul carter per fiss. alla traversa post.	1	
2202	MVPAAE	» per unione dei semi-carters	12	
S. 1207	MVPAAF	**Dado** bloccaggio dei semi-carters (N. 12 pezzi)	15	
2927	MVPAAG	**Guarnizione** fra cilindro e carter	1	
S. 3007	MVPAAH	**Rondella** piana per dado dei semi-carters (N. 12 pezzi) . .	14	
S. 3107	MVPAAI	» grower » » » » » (N. 12 pezzi) . .	29	
2924	MVPAAL	**Guarnizione** fra i semi-carters	1	
2961	MVPABA	**Albero-motore** con biella	1	
265	MVPABB	**Anello** di tenuta « corteco » per albero motore	2	
2190	MVPABC	**Bussola** centraggio anello « corteco » per albero motore . .	2	
2960	MVPABD	**Cuscinetto** Riv. N. 20 per sopp. albero-mot. (20 × 47 - 12) . .	2	
3525	MVPACA	**Frizione** completa (Partic. 2070 - 2068 - 2196 - 2281 - 2081 - 2067 - 2066 - 2286 - 2285)	1	
2499	MVPACB	**Coperchio** della frizione con bussola e rullino (Partic. 4240 - 2288)	1	
4240	MVPACC	» » » » » di guida	1	
2061	MVPACD	**Ingranaggio** motore	1	
2288	MVPACE	**Rullino** della frizione	1	
2287	MVPACF	**Levetta** interna comando frizione	1	
2081	MVPACG	**Rullino** per ingranaggio frizione (diam. 2,5 × 15,8)	33	
2094	MVPACH	**Ghiera** fissaggio frizione	1	
2095	MVPACI	**Piastrina** di frenaggio ghiera della frizione	1	
97	MVPACK	**Chiavetta** americana per ingranaggio frizione	1	
2115	MVPACL	**Anellino** elastico ritegno rondella freno p. ingr. friz. . . .	1	
2889	MVPACM	**Vite** fissaggio coperchio frizione	3	

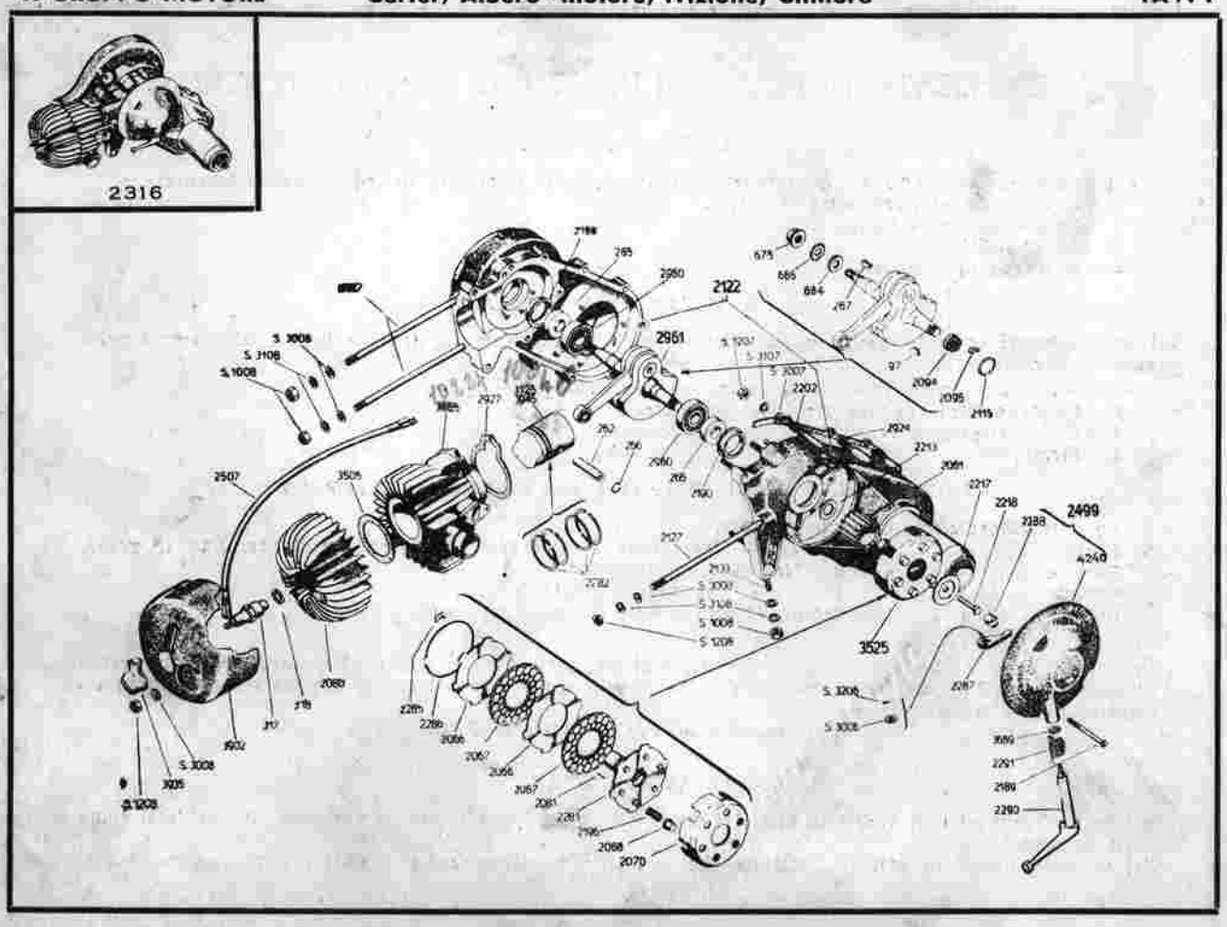

1. GRUPPO MOTORE — Carter, Albero - motore, Frizione, Cilindro — TAV. I

NUMERO	SIGLA TELEGRAFICA	DENOMINAZIONE	Quantità per una moto	PREZZO
S. 3006	MVPACN	**Rondella** piana per tenuta levetta interna	1	
S. 3206	MVPACO	**Coppiglia** spaccata per bloccaggio levetta est. (N. 1 pezzo)	7	
2290	MVPACP	**Leva** esterna comando frizione	1	
2291	MVPACQ	**Molla** richiamo leva esterna comando frizione	1	
3669	MVPACR	**Guarnizione** fra leva esterna e coperchio frizione	1	
2067	MVPACS	**Disco** della frizione con sugheri	2	
2281	MVPACT	**Boccolo** della frizione	1	
2066	MVPACU	**Disco** della frizione	2	
2070	MVPACV	**Scatola** della frizione	1	
2196	MVPACX	**Molla** della frizione	6	
2068	MVPACY	**Scodellino** per molla della frizione	6	
2285	MVPACW	**Piastrina** ritegno dischi frizione	6	
2286	MVPACZ	**Anello** elastico ritegno dischi frizione	1	
2217	MVPAYA	**Piattello** della scatola frizione	1	
2218	MVPAYB	**Perno** centraggio scatola frizione	1	
3125	MVPADA	**Pistone** completo, normale	1	
3945/1	MVPADB	» » di 1.a maggioraz. (diam. 50.2)	1	
3945/2	MVPADC	» » 2.a » (diam. 50.4)	1	
3945/3	MVPADD	» » 3.a » (diam. 50.6)	1	
3945/4	MVPADE	» » 4.a » (diam. 50.8)	1	
2782	MVPADF	**Anello** elastico di tenuta del pistone, normale	2	
3941	MVPADG	» » » » di 1.a maggior. (diam. 50.2)	2	
3942	MVPADH	» » » » » 2.a » (diam. 50.4)	2	
3943	MVPADI	» » » » » 3.a » (diam. 50.6)	2	
3944	MVPADK	» » » » » 4.a » (diam. 50.8)	2	
3665	MVPADL	**Cilindro** con grano di riferim.	1	
262	MVPADQ	**Spinotto** del pistone	1	
266	MVPADR	**Anello** elastico ritegno spinotto pistone	2	

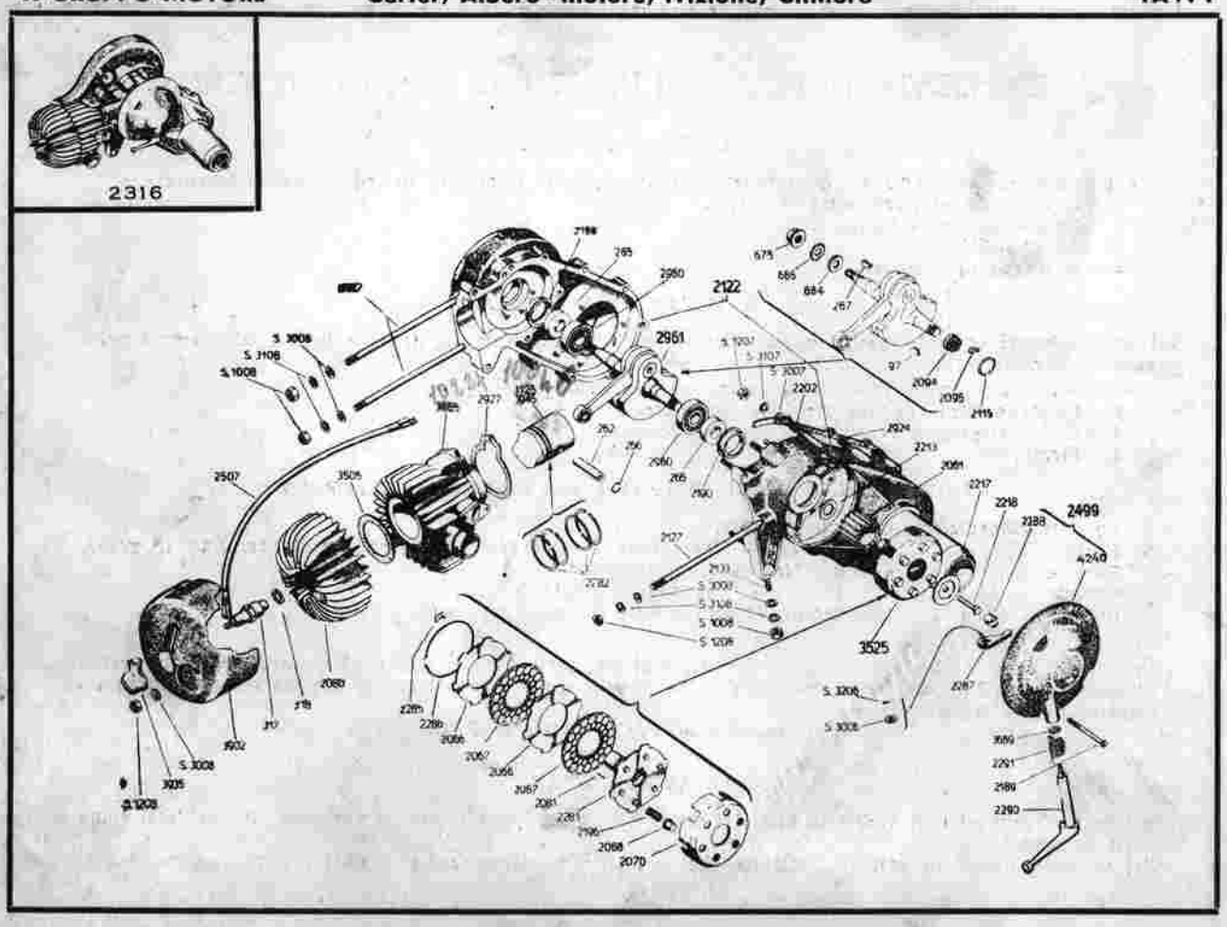

1. GRUPPO MOTORE — Carter, Albero - motore, Frizione, Cilindro — TAV. I

NUMERO	SIGLA TELEGRAFICA	DENOMINAZIONE	Quantità per una moto	PREZZO
2080	MVPADS	**Testa** del cilindro	1	
3505	MVPADT	**Guarnizione** fra testa e cilindro	1	
317	MVPADU	**Candela**	1	
318	MVPADV	**Guarnizione** per candela	1	
3935	MVPADX	**Cappuccio** per candela	1	
2213	MVPADY	**Rondella** di spallamento ingranaggio frizione	1	
3902	MVPADW	**Cuffia** di raffreddamento cilindro	1	
S. 1008	MVPADZ	**Dado** fissaggio cilindro alla testa (N. 2 pezzi) e per ancoraggio motore alla moto (N. 1 pezzo)	10	
S. 3008	MVPAXA	**Rondella** piana per dado S. 1008 (N. 3 pezzi) e per ingranaggio multiplo (N. 1 pezzo)	5	
S. 3108	MVPAXB	**Rondella** grower per dado S. 1008 (N. 3 pezzi) e per ingranaggio multiplo (N. 1 pezzo)	9	
S. 1208	MVPAXC	**Dado** per fissaggio cilindro e testa e cuffia di raffredd.	2	
2507	MVPAXD	**Cavo** A. T. per accensione candela	1	
675	MVPAXE	**Dado** bloccaggio volano magnete	1	
686	MVPAXF	**Rondella** di sicurezza per dado bloccaggio volano	1	
684	MVPAXG	» piana per dado bloccaggio volano	1	
267	MVPAXH	**Chiavetta** americana per asse volano magnete	1	

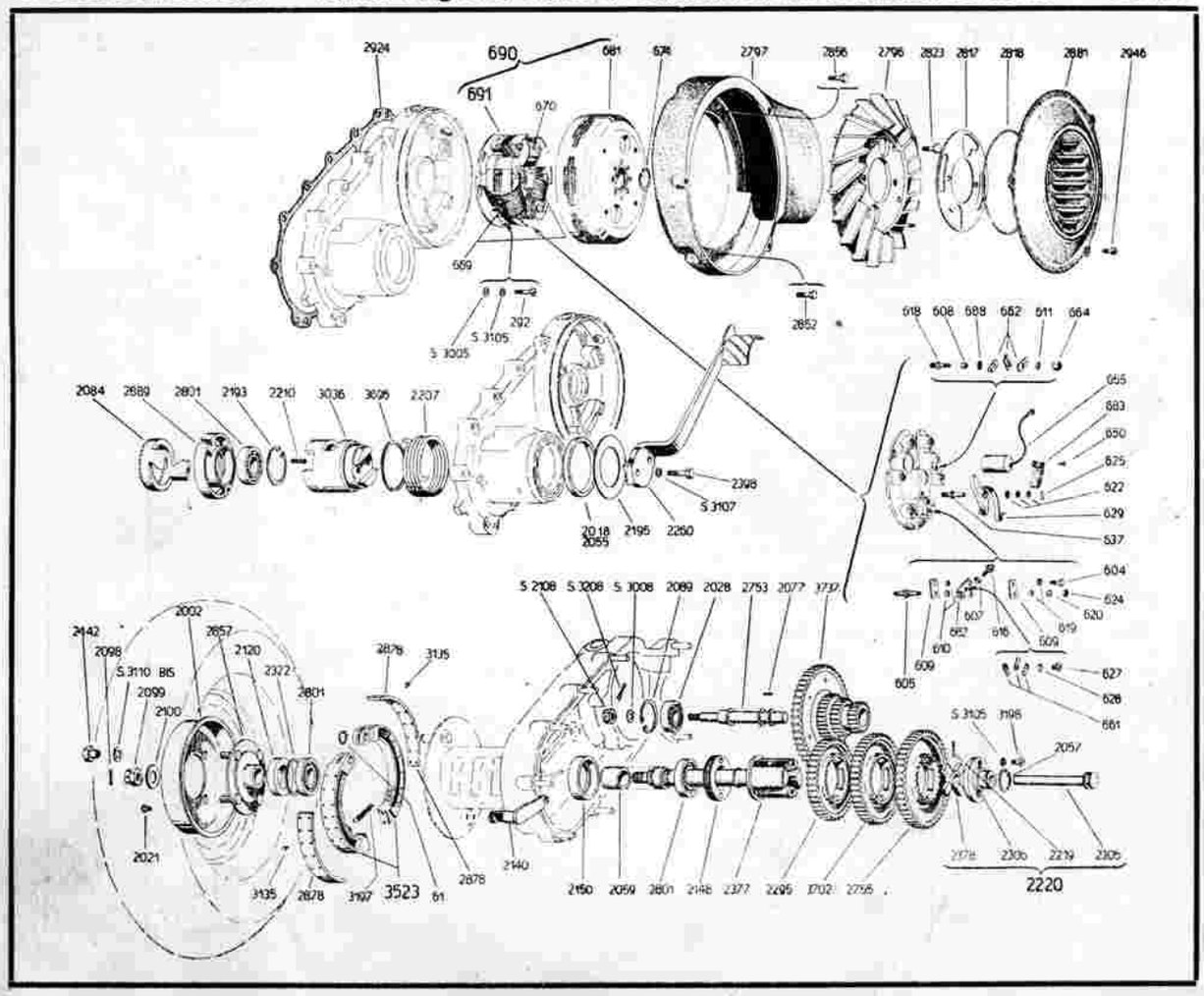

1. GRUPPO MOTORE Volano magnete, Cambio, Ventilatore, Leva avviamento, Freno TAV. II

NUMERO	SIGLA TELEGRAFICA	DENOMINAZIONE	Quantità per una moto	PREZZO
2220	MVPAEA	**Crocera** del cambio con stelo (Partic. 2378 - 2306 - 2219 - 2305)	1	
2378	MVPAEB	» » » nuda	1	
2306	MVPAEC	**Boccolo** terminale asse ruota posteriore	1	
2219	MVPAED	**Spina** collegamento pattino allo stelo	1	
2305	MVPAEE	**Stelo** comando marce	1	
2057	MVPAEF	**Anello** elastico piccolo ritegno cuscinetto stelo marce	1	
2193	MVPAEG	» » grande » » » »	1	
3198	MVPAEH	**Vite** di fissaggio boccolo terminale asse ruota post.	2	
2755	MVPAEI	**Ruota** dentata 1.a velocità	1	
3702	MVPAEK	» » 2.a »	1	
2295	MVPAEL	» » 3.a »	1	
2377	MVPAEM	**Asse** ruota posteriore	1	
2148	MVPAEN	**Ghiera** bloccaggio cuscinetto asse ruota posteriore	1	
2059	MVPAEO	**Distanziale** cuscinetto asse ruota posteriore	1	
2150	MVPAEP	**Bussola** porta cuscinetto asse ruota posteriore	1	
* **3737**	MVPAEQ	**Ingranaggio** elastico (compl. Partic. 2051 - 2050 - 2128 - 3703 - 2229)	1	
2077	MVPAER	**Rullino** per ingranaggio multiplo (diam. 2,5 × 7,8)	19	
2753	MVPAES	**Perno** dell' ingranaggio di rinvio	1	
2028	MVPAET	**Cuscinetto** per sopporto ingranaggio multiplo (15 × 35 × 8)	1	
2089	MVPAEU	**Anello** elastico ritegno ingranaggio elastico	1	
S. 3008	MVPAEV	**Rondella** piana per dado dell' ingran. multiplo (N. 1 pezzo)	5	
S. 3208	MVPAEX	**Coppiglia** spaccata per dado ingran. multiplo (N. 1 pezzo)	7	
S. 2108	MVPAEZ	**Dado** per asse dell' ingranaggio multiplo (N. 1 pezzo)	3	
3523	MVPAFA	**Ganascia** del freno con ferodo p. ruota post. (N. 2 pezzi)	4	
2878	MVPAFB	**Ceppo** del freno in ferodo (N. 2 pezzi)	4	
3135	MVPAFC	**Ribattino** per ferodo della ganascia (N. 28 pezzi)	56	
3197	MVPAFD	**Molla** richiamo ceppi del freno posteriore (N. 1 pezzo)	2	

* Vedi particolari singoli elencati nel fascicolo 1° aggiornamento

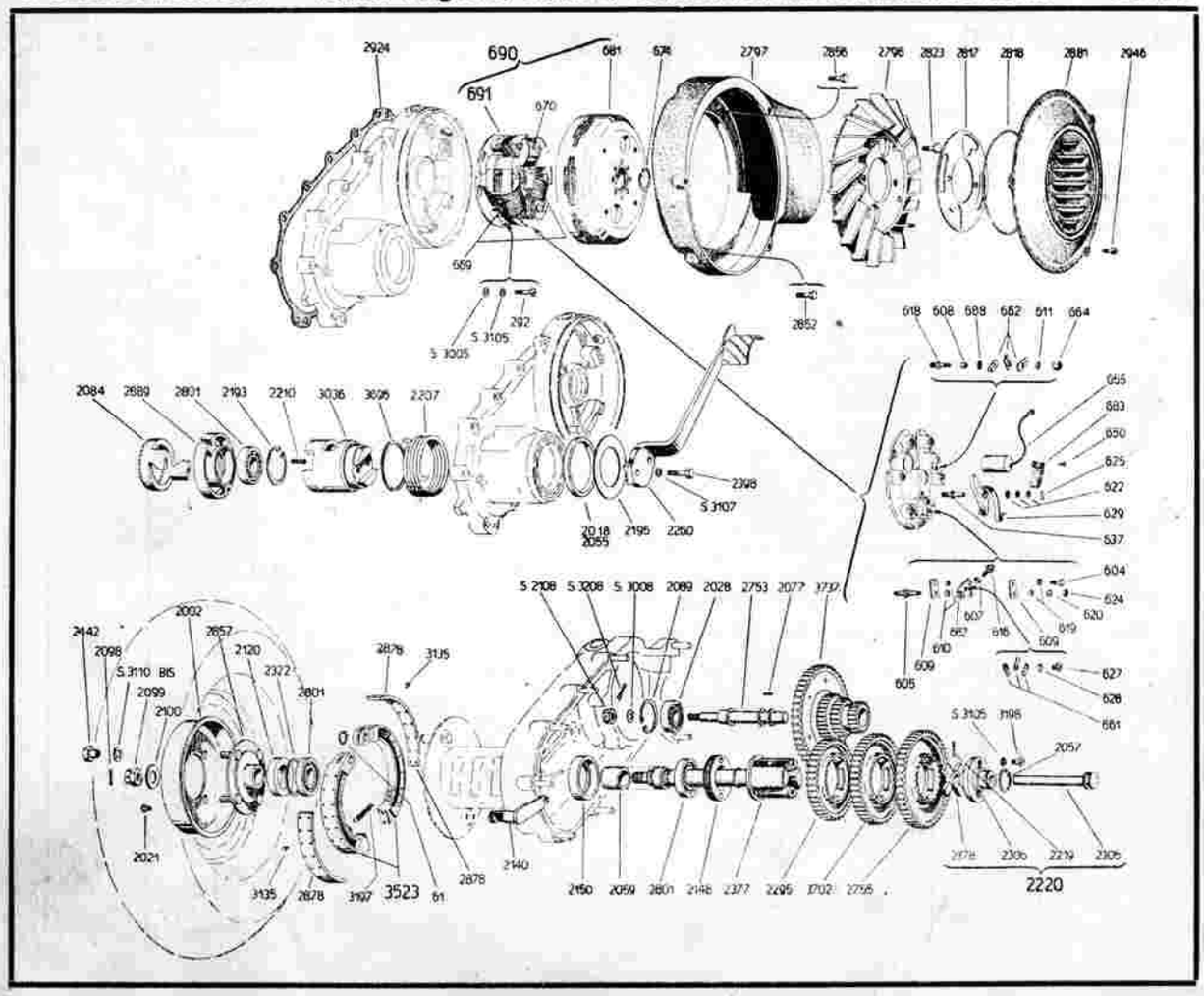

1. GRUPPO MOTORE Volano magnete, Cambio, Ventilatore, Leva avviamento, Freno TAV. II

NUMERO	SIGLA TELEGRAFICA	DENOMINAZIONE	Quantità per una moto	PREZZO
2220	MVPAEA	**Crocera** del cambio con stelo (Partic. 2378 - 2306 - 2219 - 2305)	1	
2378	MVPAEB	» » » nuda	1	
2306	MVPAEC	**Boccolo** terminale asse ruota posteriore	1	
2219	MVPAED	**Spina** collegamento pattino allo stelo	1	
2305	MVPAEE	**Stelo** comando marce	1	
2057	MVPAEF	**Anello** elastico piccolo ritegno cuscinetto stelo marce	1	
2193	MVPAEG	» » grande » » » »	1	
3198	MVPAEH	**Vite** di fissaggio boccolo terminale asse ruota post.	2	
2755	MVPAEI	**Ruota** dentata 1.a velocità	1	
3702	MVPAEK	» » 2.a »	1	
2295	MVPAEL	» » 3.a »	1	
2377	MVPAEM	**Asse** ruota posteriore	1	
2148	MVPAEN	**Ghiera** bloccaggio cuscinetto asse ruota posteriore	1	
2059	MVPAEO	**Distanziale** cuscinetto asse ruota posteriore	1	
2150	MVPAEP	**Bussola** porta cuscinetto asse ruota posteriore	1	
* **3737**	MVPAEQ	**Ingranaggio** elastico (compl. Partic. 2051 - 2050 - 2128 - 3703 - 2229)	1	
2077	MVPAER	**Rullino** per ingranaggio multiplo (diam. 2,5 × 7,8)	19	
2753	MVPAES	**Perno** dell' ingranaggio di rinvio	1	
2028	MVPAET	**Cuscinetto** per sopporto ingranaggio multiplo (15 × 35 × 8)	1	
2089	MVPAEU	**Anello** elastico ritegno ingranaggio elastico	1	
S. 3008	MVPAEV	**Rondella** piana per dado dell' ingran. multiplo (N. 1 pezzo)	5	
S. 3208	MVPAEX	**Coppiglia** spaccata per dado ingran. multiplo (N. 1 pezzo)	7	
S. 2108	MVPAEZ	**Dado** per asse dell' ingranaggio multiplo (N. 1 pezzo)	3	
3523	MVPAFA	**Ganascia** del freno con ferodo p. ruota post. (N. 2 pezzi)	4	
2878	MVPAFB	**Ceppo** del freno in ferodo (N. 2 pezzi)	4	
3135	MVPAFC	**Ribattino** per ferodo della ganascia (N. 28 pezzi)	56	
3197	MVPAFD	**Molla** richiamo ceppi del freno posteriore (N. 1 pezzo)	2	

* Vedi particolari singoli elencati nel fascicolo 1° aggiornamento

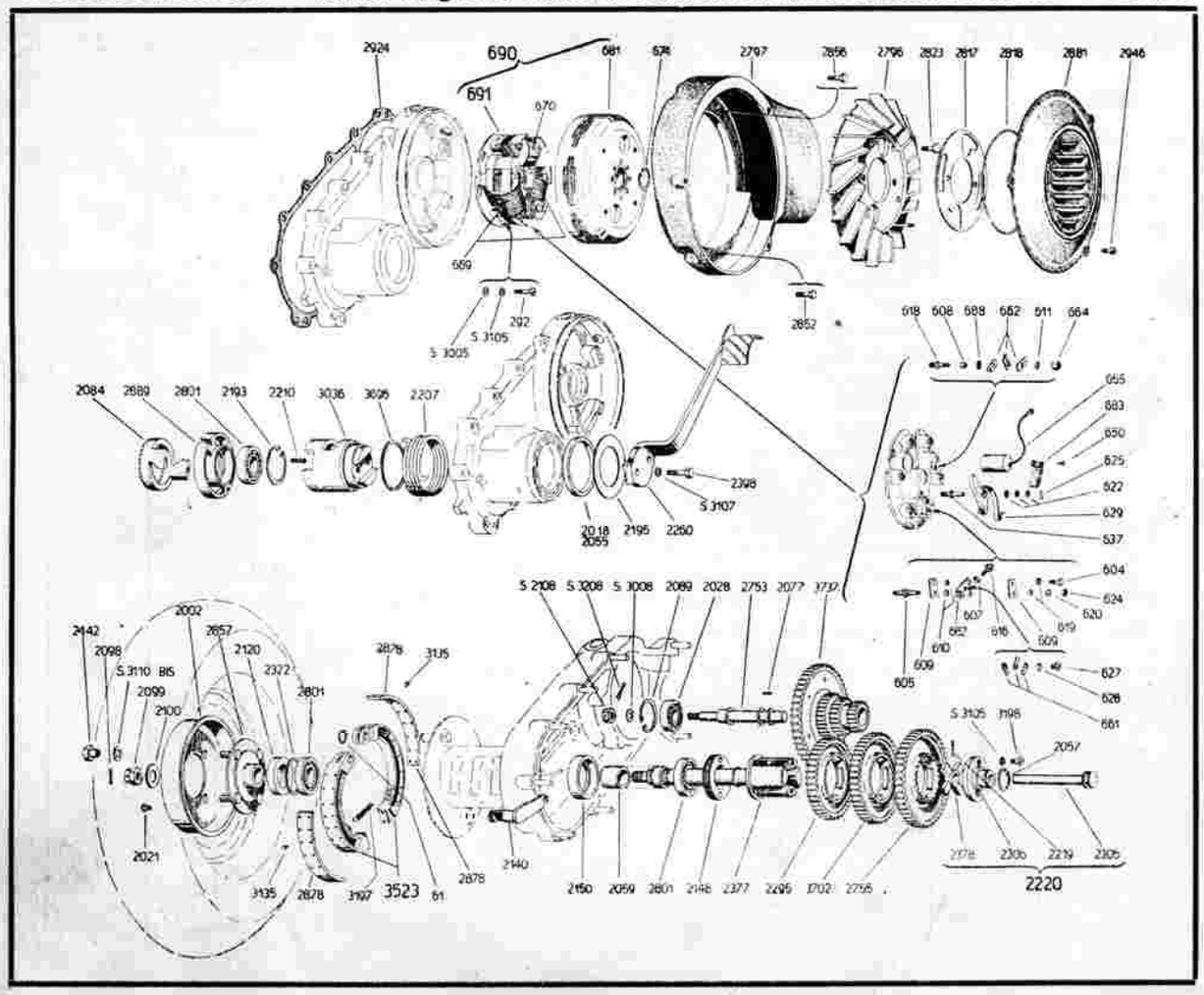

1. GRUPPO MOTORE Volano magnete, Cambio, Ventilatore, Leva avviamento, Freno TAV. II

NUMERO	SIGLA TELEGRAFICA	DENOMINAZIONE	Quantità per una moto	PREZZO
61	MVPAFE	**Anello** elastico ritegno ganasce freno (N. 1 pezzo)	2	
2140	MVPAFF	**Leva** comando freno posteriore (N. 1 pezzo)	2	
2801	MVPAFG	**Cuscinetto** sopporto asse ruota posteriore (20 × 42 × 9) e boccolo leva avviamento	3	
2322	MVPAFH	**Anello** distanziale fra cart. e cusc. asse ruota posteriore	1	
2120	MVPAFI	» di tenuta « corteco » per asse ruota posteriore	1	
2857	MVPAFK	**Fiangia** attacco ruota con bulloncini	1	
2002	MVPAFL	**Tamburo** del freno (N. 1 pezzo)	2	
2100	MVPAFM	**Rondella** piana per dado bloccaggio ruota posteriore	1	
2099	MVPAFN	**Dado** a corona per bloccaggio ruota posteriore	1	
S. 3110 bis	MVPAFO	**Rondella** grower per dado bloccaggio ruota	4	
2098	MVPAFP	**Coppiglia** spaccata per dado bloccaggio ruota poster. (diam. 3)	1	
2442	MVPAFQ	**Dado** bloccaggio ruota	4	
2021	MVPAFR	**Vite** d'unione tamburo del freno	2	
2398	MVPAGA	**Bullone** fissaggio pedale avviamento (N. 2 pezzi)	3	
S. 3107	MVPAAI	**Rondella** grower per bullone della leva avviamento (N. 2 pezzi)	29	
2260	MVPAGB	**Leva** per avviamento	1	
2195	MVPAGC	**Rondella** ritegno guarnizione boccolo messa in moto	1	
** 2018*	MVPAGD	**Anello** di tenuta per leva di avviamento (N. 1 pezzo)	2	
2207	MVPAGE	**Molla** richiamo pedale messa in moto	1	
3036	MVPAGF	**Boccolo** d'attacco leva messa in moto	1	
2210	MVPAGG	**Molla** per boccolo messa in moto	2	
2889	MVPAGH	**Boccolo** con asole di orientamento messa in moto	1	
2084	MVPAGI	» della messa in moto	1	
2797	MVPAHA	**Chiocciola** del ventilatore	1	
2796	MVPAHB	**Ventola** del ventilatore	1	
2823	MVPAHC	**Vite** del ventilatore	4	

* N. B. - Per i motori fino alla matricola N. 1751 richiedere le guarnizioni N. 2055 e 3696, per i successivi solo l'anello 1618.

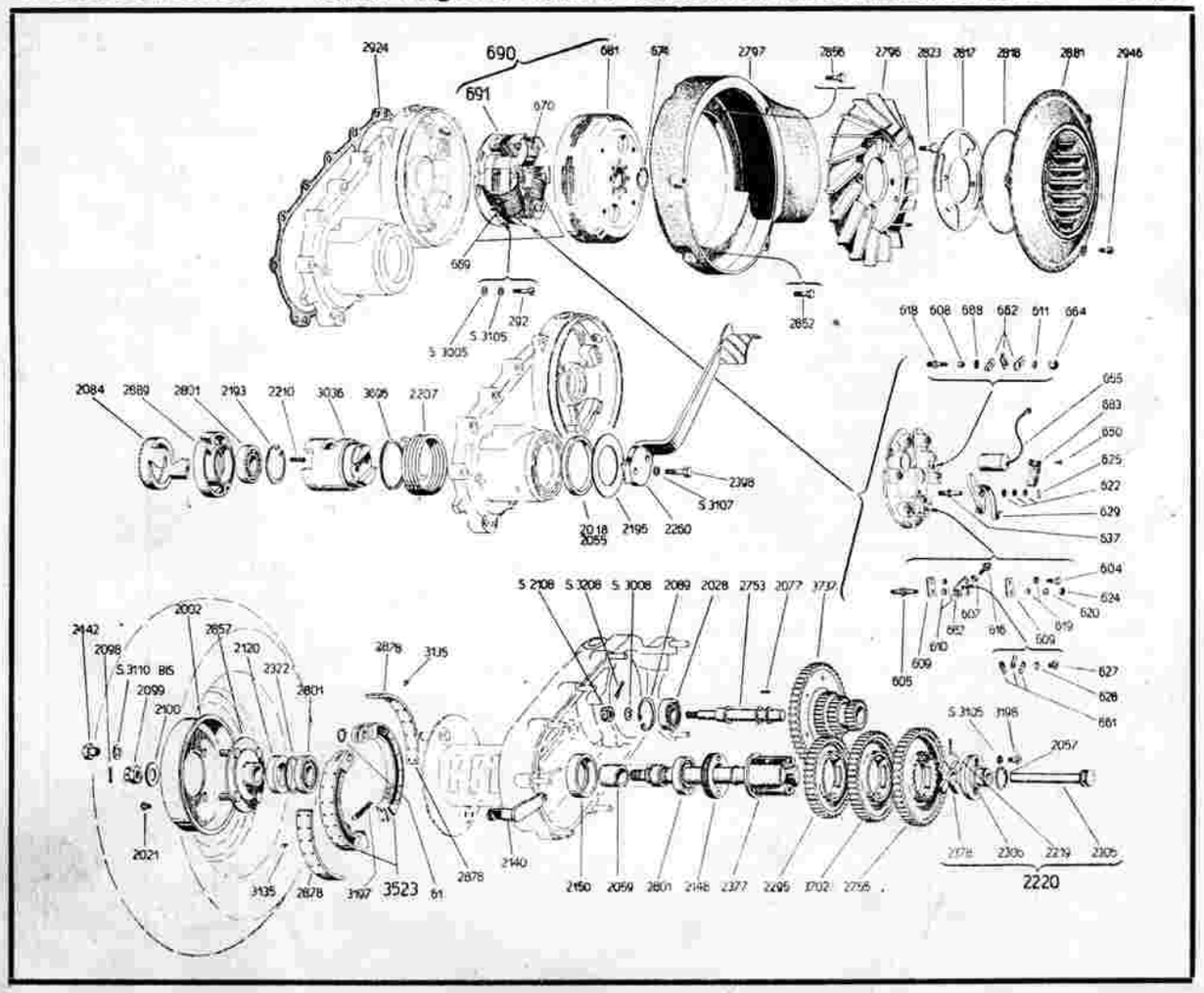

1. GRUPPO MOTORE Volano magnete, Cambio, Ventilatore, Leva avviamento, Freno TAV. II

NUMERO	SIGLA TELEGRAFICA	DENOMINAZIONE	Quantità per una molo	PREZZO
2817	MVPAHD	**Disco** del ventilatore	1	
2818	MVPAHE	**Anello** elastico per disco del ventilatore	1	
2881	MVPAHF	**Persiana** del ventilatore	1	
2946	MVPAHG	**Vite** della persiana	3	
2856	MVPAHH	» corta fissaggio chiocciola del ventilatore	1	
2852	MVPAHI	» lunga » » » »	2	
690	MVPAIA	**Volano** magnete completo di bobine (Partic. 691 - 681)	1	
691	MVPAIB	**Bobine** del magnete con sopporto (Partic. 618 - 608 - 688 - 662 - 611 - 664 - 655 - 683 - 650 - 625 - 622 - 629 - 637 - 605 - 609 - 610 - 682 - 607 - 616 - 619 - 620 - 624 - 604 - 627 - 628 - 661 - 669 - 670)	1	
681	MVPAIC	**Volano** con camma	1	
674	MVPAID	**Anello** elastico per bloccaggio volano	1	
292	MVPAIE	**Vite** fissaggio sopporto bobine	3	
S. 3105	MVPAIF	**Rondella** grower per fiss. sopporto bobine (N. 3 pezzi) e boccolo crocera (N. 2 pezzi)	21	
S. 3005	MVPAIG	**Rondella** piana per vite fiss. sopporto bobine	3	
618	MVPAIH	**Colonnino**	1	
608	MVPAII	**Boccoletta** isolante	1	
688	MVPAIK	**Rondella** isolante	1	
662	MVPAIL	**Capocorda**	3	
611	MVPAIM	**Rondella** isolante	1	
664	MVPAIN	**Dado** serrafili	1	
655	MVPAIO	**Condensatore**	1	
683	MVPAIP	**Squadretta** porta feltro	1	
650	MVPAIQ	**Ribattino** fissaggio squadretta	2	
625	MVPAIR	**Forcellina** elastica	1	
682	MVPAIS	**Squadretta** porta contatto	1	
607	MVPAIT	**Dado** di bloccaggio vite di contatto	1	

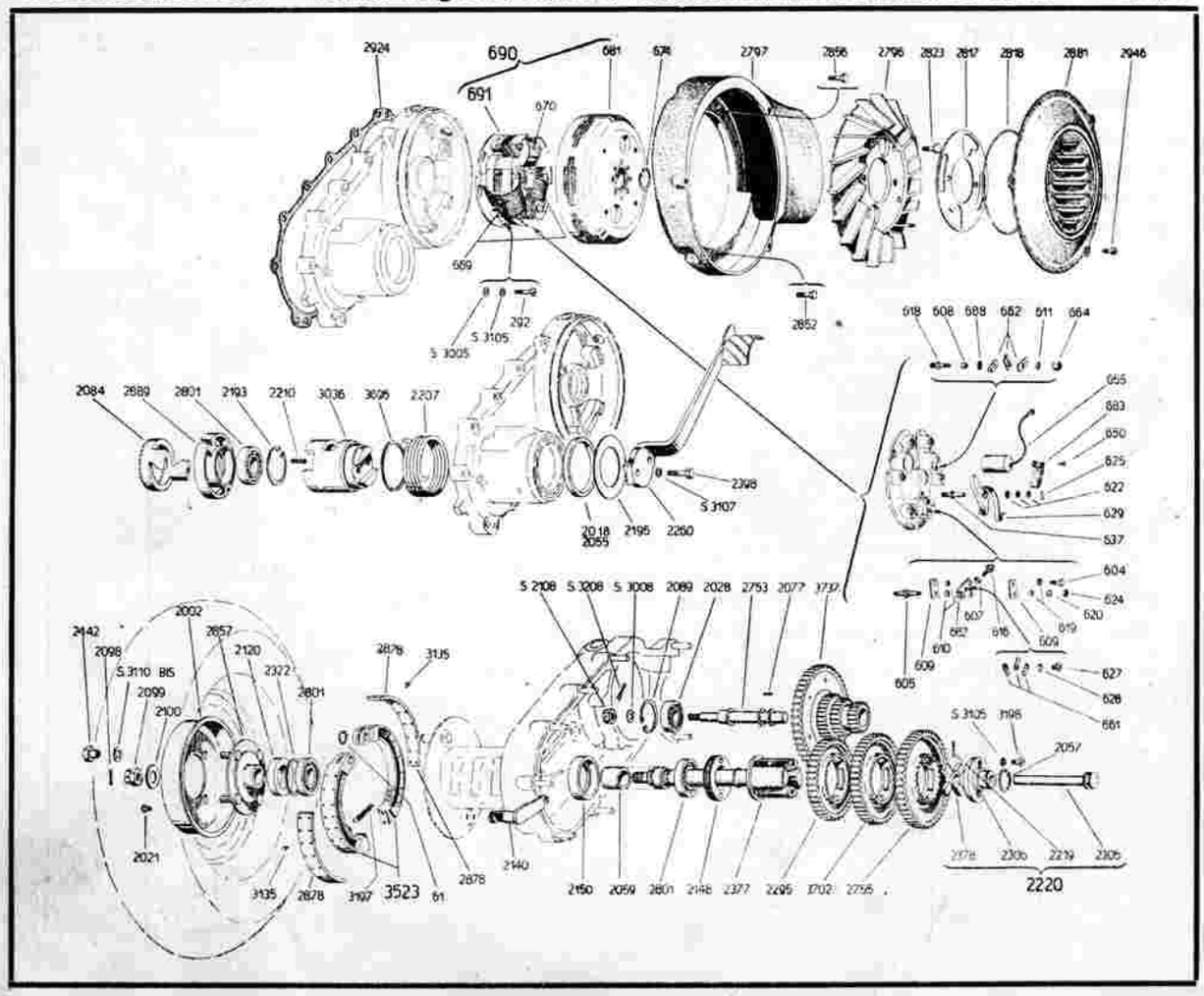

1. GRUPPO MOTORE Volano magnete, Cambio, Ventilatore, Leva avviamento, Freno TAV. II

NUMERO	SIGLA TELEGRAFICA	DENOMINAZIONE	Quantità per una moto	PREZZO
616	MVPAIU	**Vite** di contatto con puntina platinata	1	
619	MVPAIV	**Rondella** sulla squadretta	2	
620	MVPAIX	**Rondella** sulla squadretta	1	
624	MVPAIY	**Dado** fissaggio squadretta	1	
604	MVPAIW	**Vite** fissaggio squadretta 682	1	
627	MVPAIZ	» di tenuta cavi sulla squadretta	1	
628	MVPAWA	**Rondella** grower per vite 627	1	
661	MVPAWB	**Capocorda** (N. 3 pezzi)	7	
669	MVPAWC	**Bobina** alternatore N. 1 e N. 2, completa	2	
670	MVPAWD	» magnete, completa	1	
622	MVPAWE	**Rondella** di rasamento	2 ÷ 5	
629	MVPAWF	**Ruttore** con puntina platinata	1	
637	MVPAWG	**Colonnino** del ruttore	1	
605	MVPAWH	» fissaggio squadretta	1	
609	MVPAWI	**Piastrina** isolante	2	
610	MVPAWK	**Boccoletta** isolante	2	

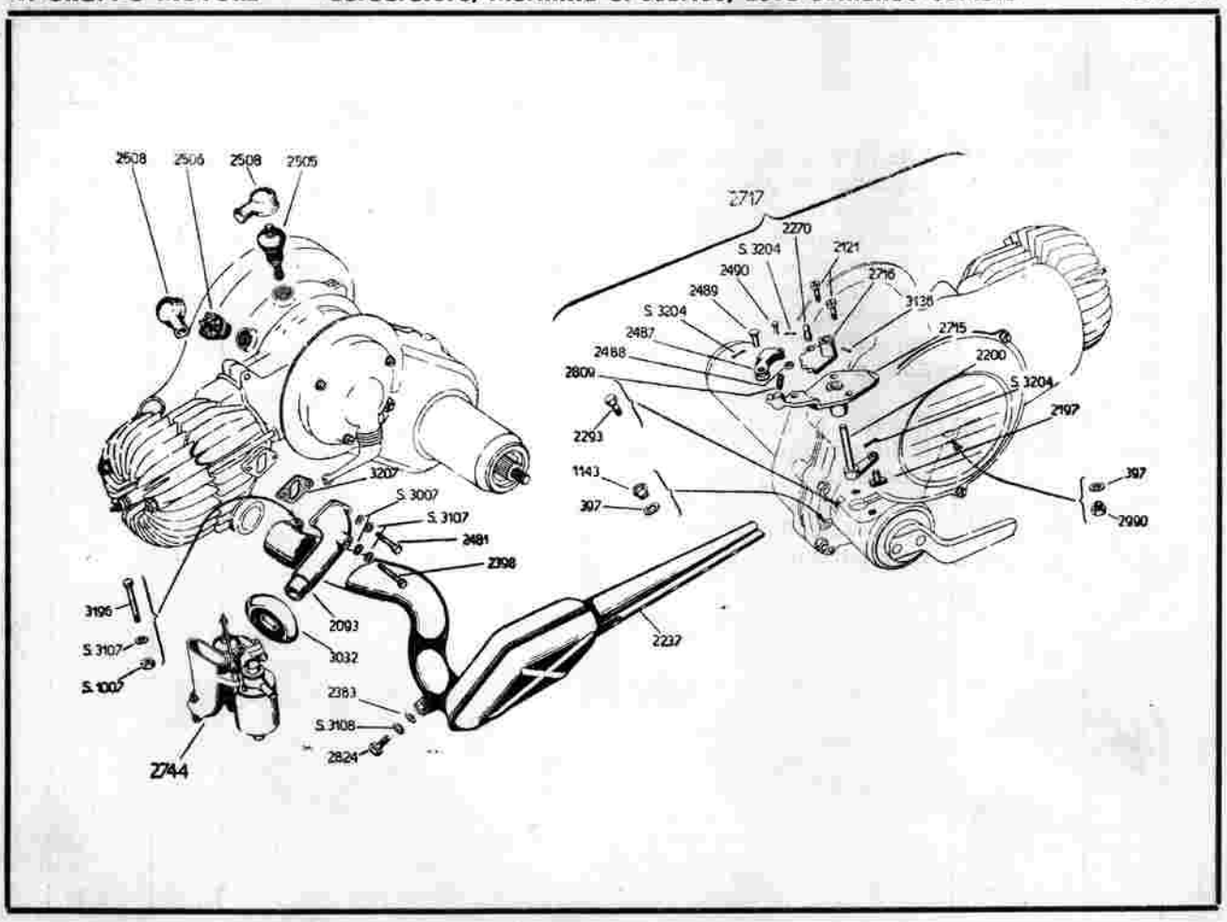

1. GRUPPO MOTORE Carburatore, Marmitta di scarico, Leva comando cambio TAV. III

NUMERO	SIGLA TELEGRAFICA	DENOMINAZIONE	Quantità per una moto	PREZZO
2508	MVPAYI	**Cappuccio** per presa alta e bassa tensione	2	
2506	MVPAYK	**Presa** bassa tensione magnete	1	
2505	MVPAYL	» alta tensione magnete	1	
2744	MVPALA	**Carburatore** Dell'Orto con presa d'aria e bilan.	1	
2093	MVPALB	**Faccordo** fra carburatore e cilindro	1	
3032	MVPALC	**Cappuccio** di tenuta sul diaframma scocca	1	
3207	MVPALD	**Guarnizione** tra cilindro e raccordo carburatore	1	
S. 3007	MVPAAH	**Rondella** piana per raccordo carbur. (N. 2 pezzi)	14	
S. 3107	MVPAAI	» grower per raccordo e marmitta (N. 3 pezzi)	29	
2481	MVPALE	**Bullone** corto fiss. raccordo carburatore al cilindro	1	
2398	MVPAGA	» lungo » » » » » (N. 1 pezzo)	3	
2237	MVPAMA	**Marmitta** di scarico, completa	1	
3196	MVPAMB	**Bulloncino** di bloccaggio marmitta al cilindro	1	
S. 1007	MVPAMC	**Dado** bloccaggio morsetto alla marmitta	1	
2383	MVPAMD	**Rondella** di appoggio per fiss. marmitta (N. 1 pezzo)	5	
S. 3108	MVPAXB	» grower per bullone 2824 (N. 1 pezzo)	9	
2824	MVPAME	**Bullone** fissaggio marmitta di scarico	1	
2717	MVPANA	**Levetta** comando cambio, completa	1	
2197	MVPANB	**Pattino** comando cambio	1	
2200	MVPANC	**Levetta** comando marce	1	
2715	MVPAND	**Fiangia** porta staffa comando cambio	1	
3136	MVPANE	**Spina** conica fissaggio leva del cambio	1	
2716	MVPANF	**Levetta** del cambio con denti per scatto	1	
2121	MVPAMG	**Vite** fissaggio flangia porta settore dentato	2	
2270	MVPANH	**Perno** sferico per trasmissione com. cambio	1	
S. 3204	MVPANI	**Coppiglia** fiss. perno staffa (N. 3 pezzi)	13	
2490	MVPANK	**Perno** porta rullo comando cambio	1	
2489	MVPANL	» fissaggio staffa porta rullo comando cambio	1	

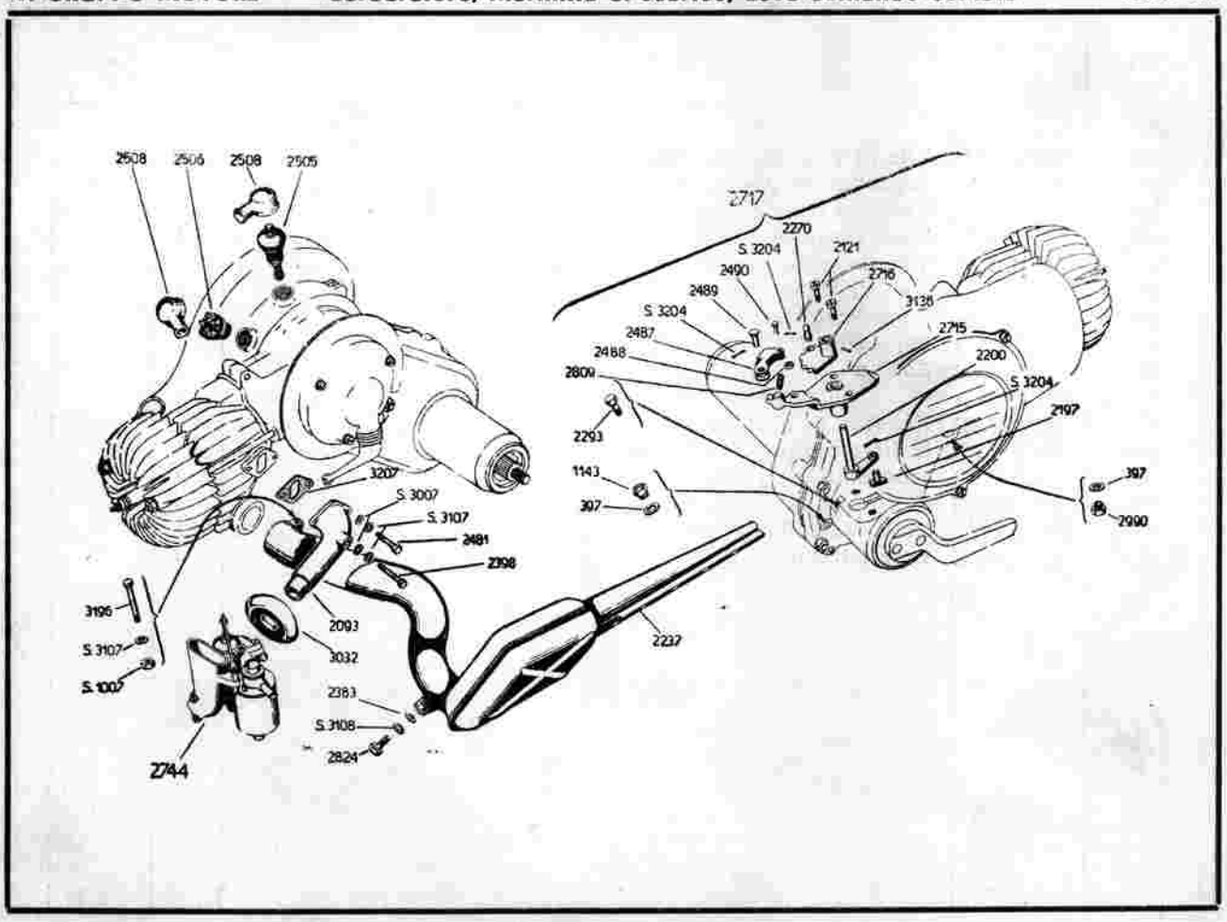

1. GRUPPO MOTORE Carburatore, Marmitta di scarico, Leva comando cambio TAV. III

NUMERO	SIGLA TELEGRAFICA	DENOMINAZIONE	Quantità per una moto	PREZZO
2487	MVPANM	**Staffa** porta rullo comando cambio	1	
2488	MVPANN	**Rullino** comando settore	1	
2809	MVPANO	**Molla** levetta comando marce	1	
2293	MVPANP	**Vite** di fermo boccolo di orientamento messa in moto	1	
1143	MVPANQ	**Tappo** per foro scarico olio e scarico benzina	1	
397	MVPANR	**Guarnizione** tappo scarico olio e scarico benzina	2	
2990	MVPANS	**Tappo** per foro carico olio	1	

2. GRUPPO SCOCCA Serbatoio, Sella, Sacche, Braccio p. motore, Striscie pedane, Freno TAV. IV

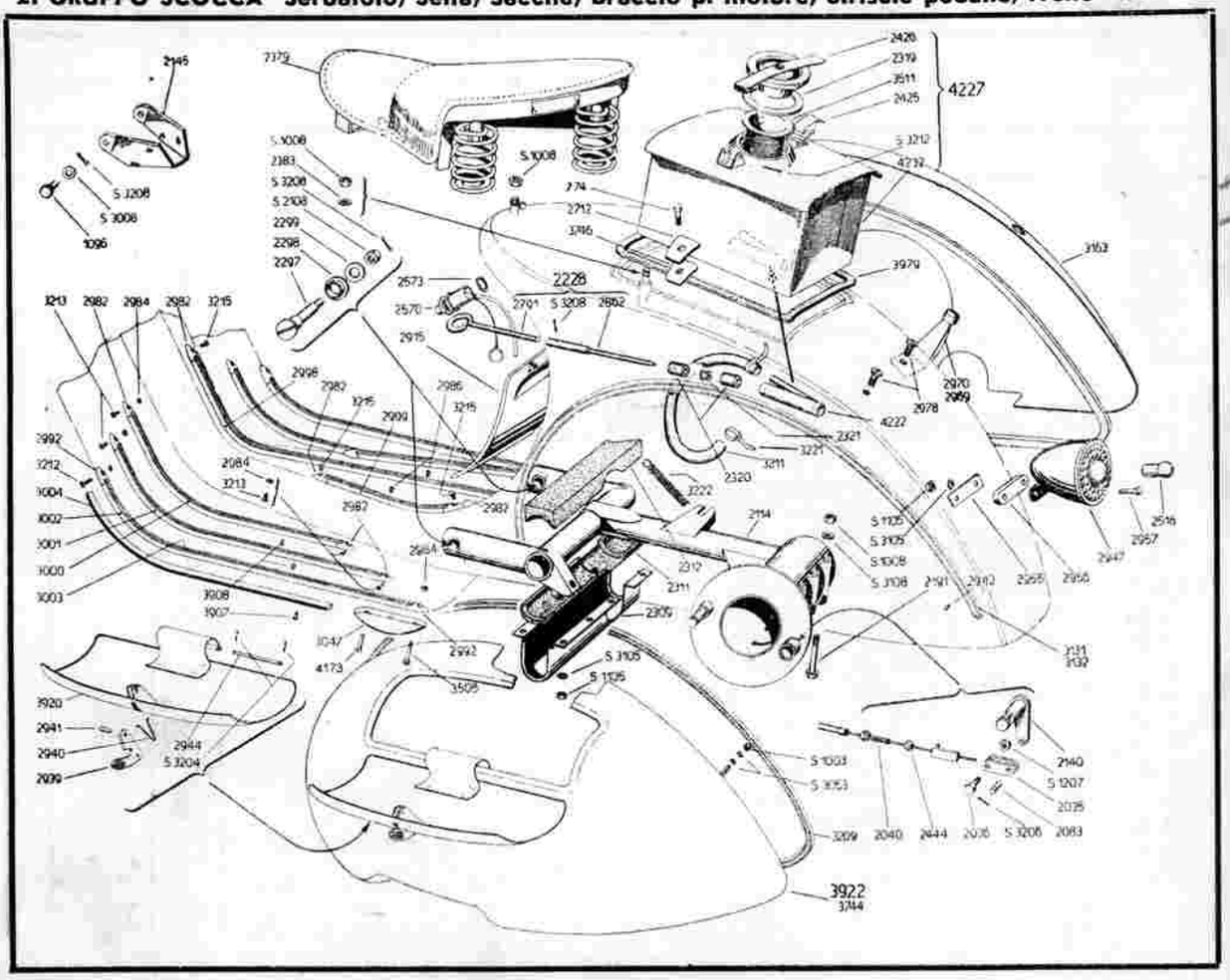

2. GRUPPO SCOCCA Serbatoio, Sella, Sacche, Braccio p. motore, Sriscie pedane, Freno TAV. IV

NUMERO	SIGLA TELEGRAFICA	DENOMINAZIONE	Quantità per una moto	PREZZO
* **4227 (2113)**	MVPBAA	**Serbatoio** benzina completo di tappo e rubinetto (Partic. 4232 - 2426 - 3511 - 2319 - 2425 - S. 3212 - 2320 - 2321 - 4222 - 2431) .	1	
2426	MVPBAB	**Tappo** serbatoio miscela	1	
2319	MVPBAC	**Guarnizione** del tappo per serbatoio miscela	1	
3511	MVPBAD	**Filtro** per serbatoio miscela	1	
2425	MVPBAE	**Levetta** per tappo serbatoio miscela	1	
S. 3212	MVPBAG	**Coppiglia** spaccata per fissaggio tappo	1	
* **4232 (4233)**	MVPBAH	**Serbatoio** miscela con parti inamovibili	1	
774	MVPBAI	**Bulloncino** per fissaggio serbatoio alla scocca (N. 2 pezzi) . .	8	
2712	MVPBAK	**Piastrina** di fermo serbatoio miscela	2	
3746	MVPBAL	**Guarnizione** per piastrine di fermo serbatoio miscela . . .	2	
3979	MVPBAM	» fra scocca e serbatoio miscela	1	
2228	MVPBAN	**Asta** per rubinetto miscela (Partic. 2791 - S. 3208 - 2862) . .	1	
2791	MVPBAO	» corta per rubinetto miscela	1	
S. 3208	MVPAEX	**Coppiglia** per asta rubinetto serbatoio (N. 1 pezzo)	7	
2862	MVPBAP	**Asta** del rubinetto serbatoio	1	
* **4222 (2431)**	MVPBAQ	**Rubinetto** serbatoio miscela	1	
2321	MVPBAR	**Distanziale** delle guarnizioni in sughero	1	
2320	MVPBAS	**Guarnizione** in sughero per rubinetto miscela	3	
3211	MVPBAU	**Tubo** in gomma tra carburatore e rubinetto miscela . .	1	
3221	MVPBAV	**Fascetta** fissaggio tubo in gomma	2	
2379	MVPBBA	**Sella**	1	
** 2145	MVPBBB	**Piastrina** attacco sella	1	
** 1096	MVPBBC	**Perno** fissaggio piastrina	2	
**S. *3008*	MVPAEV	**Rondella** piana per piastrina attacco sella (N. 2 pezzi) . . .	5	
**S. *3208*	EVPAEX	**Coppiglia** sul perno (N. 2 pezzi)	7	

* Sulle moto aventi l'alloggio del serbatoio maggiorato richiedere le parti di ricambio con il numero fra parentesi a fianco segnato.

** N. B. - Questi particolari debbono essere richiesti soltanto per le moto munite di sella « Rejna ».

2. GRUPPO SCOCCA Serbatoio, Sella, Sacche, Braccio p. motore, Striscie pedane, Freno TAV. IV

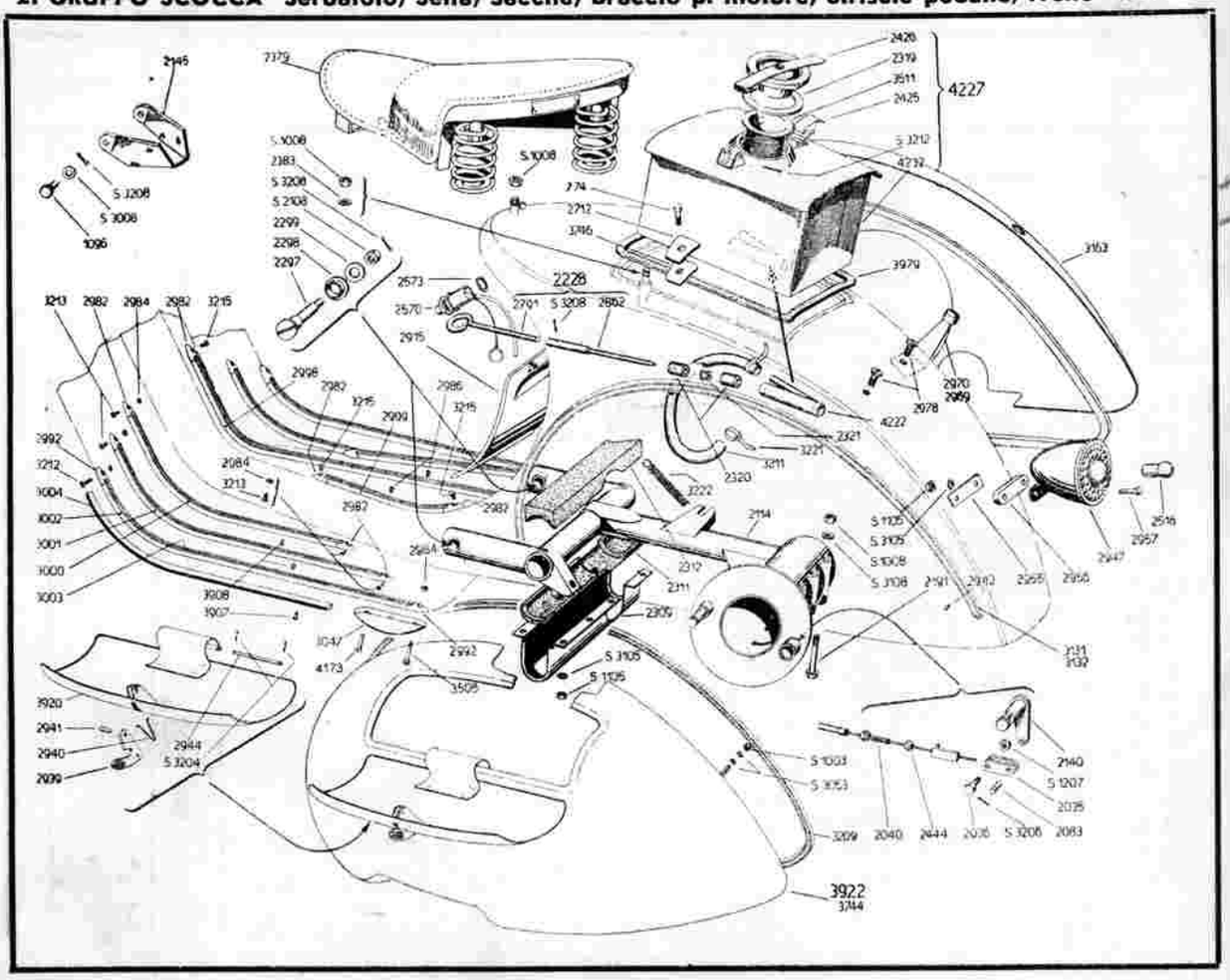

2. GRUPPO SCOCCA Serbatoio, Sella, Sacche, Braccio p. motore, Striscie pedane, Freno TAV. IV

NUMERO	SIGLA TELEGRAFICA	DENOMINAZIONE	Quantità per una moto	PREZZO
S. *1008*	MVPADZ	**Dado** bloccaggio sella (N. 3 pezzi)	10	
2383	MVPAMD	**Rondella** appoggio sella (N. 4 pezzi)	5	
3922	MVPBCA	**Tasca** porta attrezzi completa di portello	1	
3744	MVPBCB	» » » con parti inamovibili	1	
S. 3053	MPVBCC	**Rondella** piana con bulloncino fiss. sacca	12	
S. 1003	MVPBCD	**Dado** per bulloncino fiss. sacca	6	
3163	MVPBCE	**Cofano motore**	1	
2970	MVPBCF	**Molletta** inferiore di ritegno cofano motore	1	
2969	MVPBCG	» superiore » » » »	1	
* 3209 A	MVPBCH	**Profilo** in gomma per sacca attrezzi	1	
* 3209 B	MVPBCI	» » » » cofano motore	1	
3131	MVPBCK	**Correntino** per guarnizione sacca attrezzi	1	
3132	MVPBCL	» » » cofano motore	1	
2942	MVPBCM	**Ribattino** per fissaggio correntino	22	
3920	MVPBCN	**Portello** della tasca porta attrezzi	1	
2915	MVPBCO	» lato carburatore	1	
2941	MVPBCP	**Pernetto** del chiavistello portello	1	
2940	MVPBCQ	**Molla** del chiavistello portello porta attrezzi	1	
2939	MVPBCR	**Levetta** del chiavistello portello p. attrezzi	1	
2944	MVPBCS	**Spina** della cerniera per portello p. attrezzi	1	
S. *3204*	MVPANI	**Coppiglia** spaccata sulla spina (N. 2 pezzi)	13	
3222	MVPBCT	**Molla** per applicazione borsa attrezzi	1	
2114	MVPBDA	**Braccio** porta motore	1	
2312	MVPBDB	**Tampone** superiore ammortizzante	1	
2311	MVPBDC	» inferiore »	1	
2309	MVPBDD	**Scatola** alloggio tamponi ammortizzanti	1	
S. *3105*	MVPAIF	**Rondella** grower per dado fissaggio scatola (N. 8 pezzi)	21	

* Per le moto fino alla matricola N. 2667 richiedere il profilo in gomma Partic. N. 3134.

2. GRUPPO SCOCCA Serbatoio, Sella, Sacche, Braccio p. motore, Striscie pedane, Freno TAV. IV

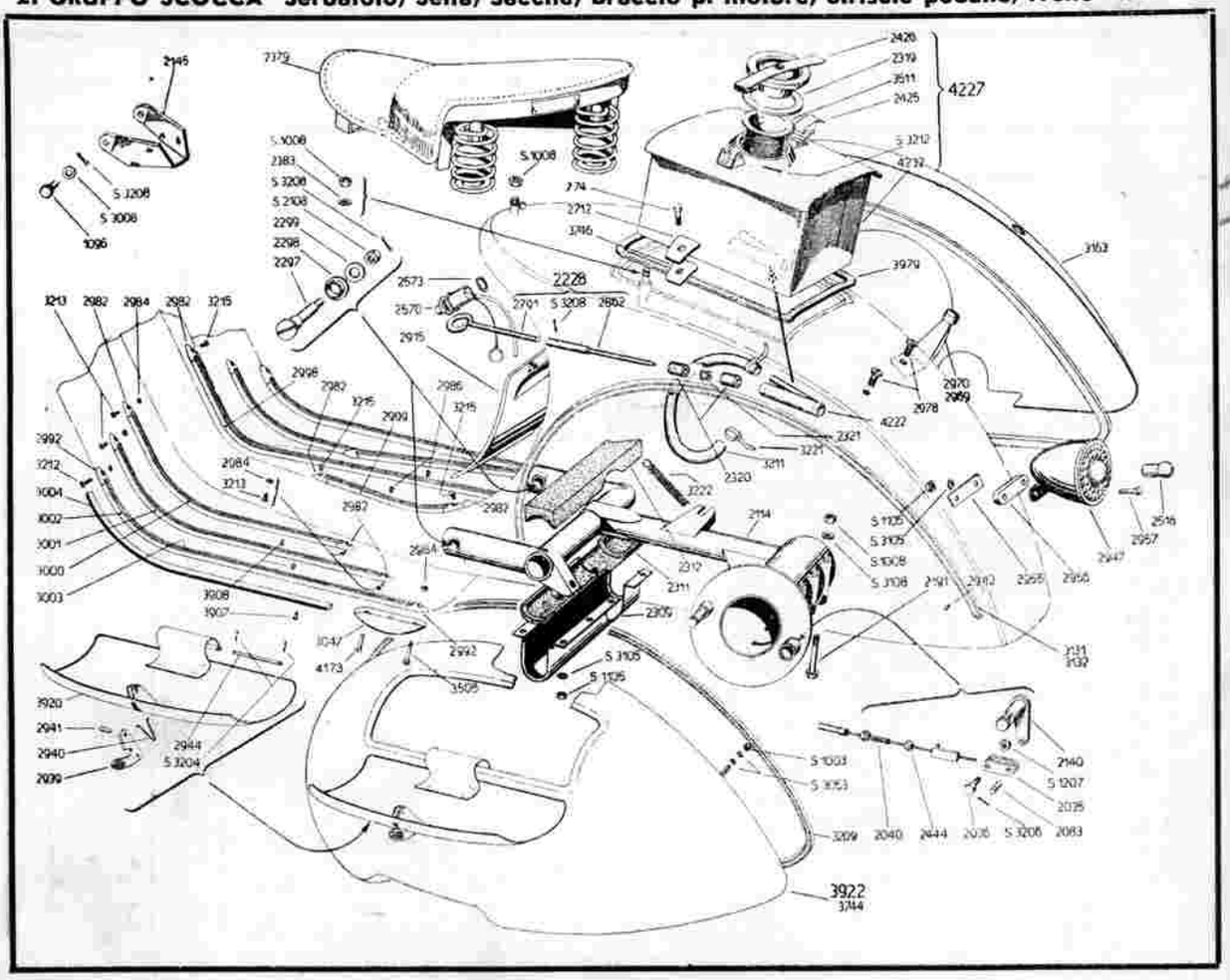

2. GRUPPO SCOCCA Serbatoio, Sella, Sacche, Braccio p. motore, Sriscie pedane, Freno TAV. IV

NUMERO	SIGLA TELEGRAFICA	DENOMINAZIONE	Quantità per una moto	PREZZO
S. *1105*	MVPBDF	**Dado** fissaggio scatola alloggio tamponi (N. 8 pezzi)	14	
2191	MVPBDE	**Bullone** fissaggio motore al braccio p. motore	3	
S. *3108*	MVPAXB	**Rondella** grower per dado fiss. motore (N. 3 pezzi)	9	
S. *1008*	MVPADZ	**Dado** fissaggio motore (N. 3 pezzi)	10	
2297	MVPBDF	**Perno** attacco braccio porta motore	2	
2298	MVPBDG	**Boccolo** di guida perno attacco braccio p. motore	2	
2299	MVPBDH	**Rondella** di spallamento sul perno di guida	2	
S. *2108*	MVPAEZ	**Dado** per fissaggio braccio p. motore (N. 2 pezzi)	3	
S. *3208*	MVPAEX	**Coppiglia** spaccata per fiss. braccio porta motore (N. 2 pezzi)	7	
2140	MVPBEA	**Leva** per comando freno post. (N. 1 pezzo)	2	
S. *1207*	MVPAAF	**Dado** bloccaggio freno post. (N 1 pezzo)	15	
2036	MVPBEC	**Bullone** bloccaggio freno post. (N. 1 pezzo)	2	
2035	MVPBED	**Piastrina** del freno post. (N. 2 pezzi)	4	
2083	MVPBEE	**Perno** per tirante comandi (N. 1 pezzo)	2	
S. *3206*	MVPACO	**Coppiglia** spaccata per piastrina del freno (N. 2 pezzi)	7	
2444	MVPBEG	**Dado** per regolazione freno posteriore (N. 1 pezzo)	2	
2040	MVPBEH	**Regolazione** freno posteriore (N. 1 pezzo)	2	
2978	MVPBFA	**Vite** da montare sulla scocca per tappare i fori	2	
2570	MVPBFB	**Pulsante** di massa	1	
2573	MVPBFC	**Guarnizione** del pulsante di massa	1	
3213	MVPBGA	**Vite** fissaggio terminale ant. striscie pedane	4	
2982	MVPBGB	**Terminale** striscie	14	
2984	MVPBGC	**Dado** per viti fiss. terminali	10	
3215	MVPBGD	**Vite** fiss. terminale striscie centrali	6	
2992	MVPBGE	**Terminale** striscie esterne pedane	4	
3212	MVPBGF	**Vite** fiss. terminale ant. striscie est. pedane	2	
3004	MVPBGG	**Listello** riempimento bordo scudo	2	
3002	MVPBGH	**Striscia** esterna pedana	2	

2. GRUPPO SCOCCA Serbatoio, Sella, Sacche, Braccio p. motore, Striscie pedane, Freno TAV. IV

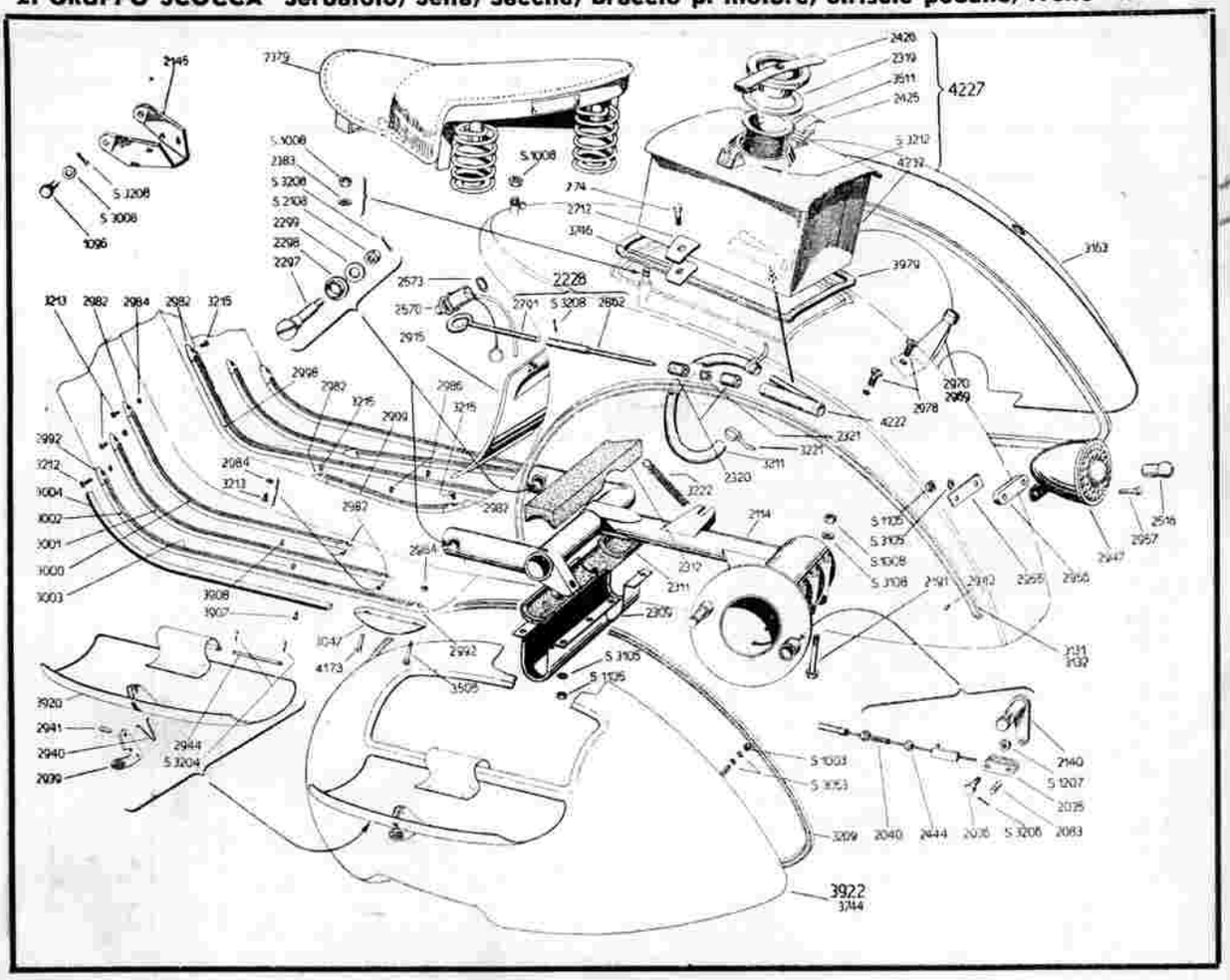

2. GRUPPO SCOCCA Serbatoio, Sella, Sacche, Braccio p. motore, Sriscie pedane, Freno TAV. IV

NUMERO	SIGLA TELEGRAFICA	DENOMINAZIONE	Quantità per una moto	PREZZO
3001	MVPBGI	**Striscia** lunga pedana	2	
3000	MVPBGK	» corta »	2	
3003	MVPBGL	**Listello** in gomma per pedane	—*	
2998	MVPBGM	**Striscia** lunga centrale	1	
2999	MVPBGN	» corta longherone	2	
2986	MVPBGO	**Vite** fissaggio striscie centrali	7	
3908	MVPBGP	**Ribattino** terminali striscie e tacchetti	2	
3907	MVPBGQ	» per fissatura striscie esterne	8	
** 4173	MVBPGR	» fiss. tacchetti appoggio pedane	4	
3508	MVPBGS	**Vite** per fissatura striscie lunghe e corte	12	
3047	MVPBGT	**Tacchetto** per appoggio pedane	2	
2947	MVPBFD	**Fanalino** posteriore, completo	1	
2957	MVPBFE	**Bulloncino** fissaggio fanalino posteriore	2	
2956	MVPBFF	**Basetta** distanziale fanalino posteriore	1	
2955	MVPBFG	**Piastrina** di rinforzo applicaz. fanalino post.	1	
2516	MVPBFH	**Lampadina** piccola per fanalino posteriore (N. 1 pezzo)	2	
S. *3105*	MVPAIF	**Rondella** grower per fissaggio fanalino (N. 2 pezzi)	21	
S. *1105*	NVPBDF	**Dado** per bulloncino fiss. fanalino posteriore (N. 2 pezzi)	14	

* Ordinare il listello in gomma in cm.

** N.B. - Per le moto fino alla matricola N. 2114 richiedere il partic. 3509.

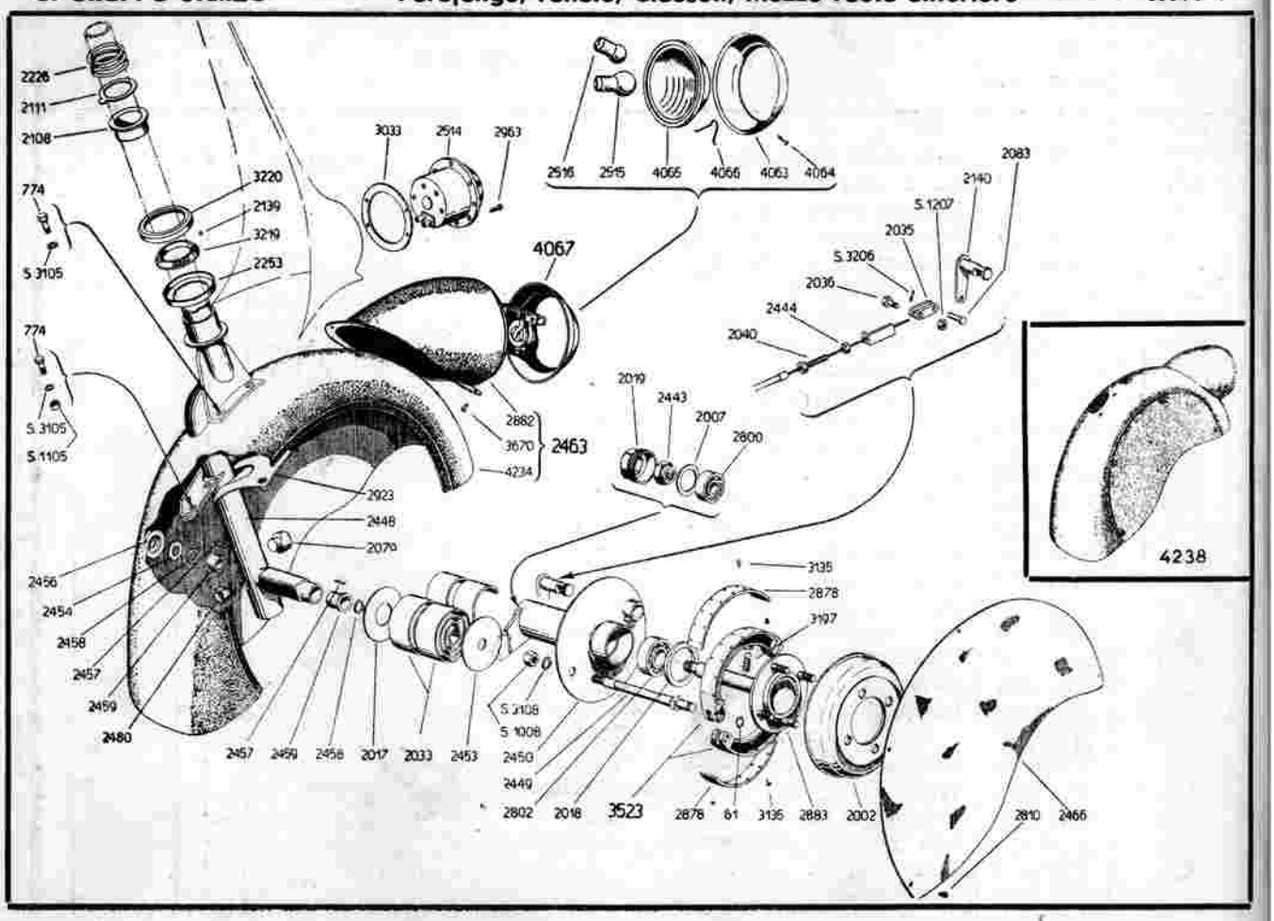

3. GRUPPO STERZO — Parafango, Fanale, Clacson, Mozzo ruota anteriore — TAV. V

NUMERO	SIGLA TELEGRAFICA	DENOMINAZIONE	Quantità per una moto	PREZZO
2448	MVPCAA	**Tubo** dello sterzo con parti inamovibili	1	
2226	MVPCAB	**Molla** dello sterzo	1	
2111	MVPCAC	**Rondella** per sterzo	1	
2108	MVPCAD	**Bussola** superiore dello sterzo	1	
3220	MVPCAE	**Sede** esterna cuscinetto dello sterzo	1	
2139	MVPCAF	**Sfera** cuscinetto dello sterzo	22	
3219	MVPCAG	**Sede** interna cuscinetto dello sterzo	1	
2253	MVPCAH	**Rondella** protezione cuscinetto sterzo	1	
4238	MVPCB	**Parafango** anteriore, completo con bulloni dadi e rondelle per l'attacco (Part. 2463 - 774 - S. 3105 - S. 1105 - 2466 - 2810)	1	
2463	MVPCBA	**Parafango** anteriore, completo di porta fanale (Partic. 4234 - 2882 - 3670)	1	
4234	MVPCBB	**Parafango** con parti inamovibili senza porta fanale	1	
3670	MVPCBC	**Ribattino** fissaggio portafanale al parafango	10	
2882	MVPCBD	**Porta - fanale** anteriore	1	
774	MVPBAI	**Bulloncino** fissaggio parafango al tubo sterzo (N. 6 pezzi)	8	
S. *3105*	MVPAIF	**Rondella** grower per dado fiss. parafango (N. 6 pezzi)	21	
S. *1105*	MVPBDF	**Dado** per bulloncino fiss. parafango (N. 4 pezzi)	14	
2810	MVPCBE	**Vite** per fissaggio parete del parafango	4	
2466	MVPCBF	**Parete** mobile del parafango	1	
4067	MVPCCA	**Faro** anteriore	1	
2516	MVPCCB	**Lampadina** piccola per faro anteriore (N. 1 pezzo)	2	
2515	MVPCCC	» grande » » »	1	
4065	MVPCCD	**Cristallo** per faro anteriore	1	
4066	MVPCCE	**Molla** fissaggio cristallo faro anteriore	6	
4063	MVPCCF	**Ghiera** per faro anteriore	1	
4064	MVPCCG	**Vite** fissaggio ghiera per faro anteriore	1	
2514	MVPCCH	**Clacson**	1	

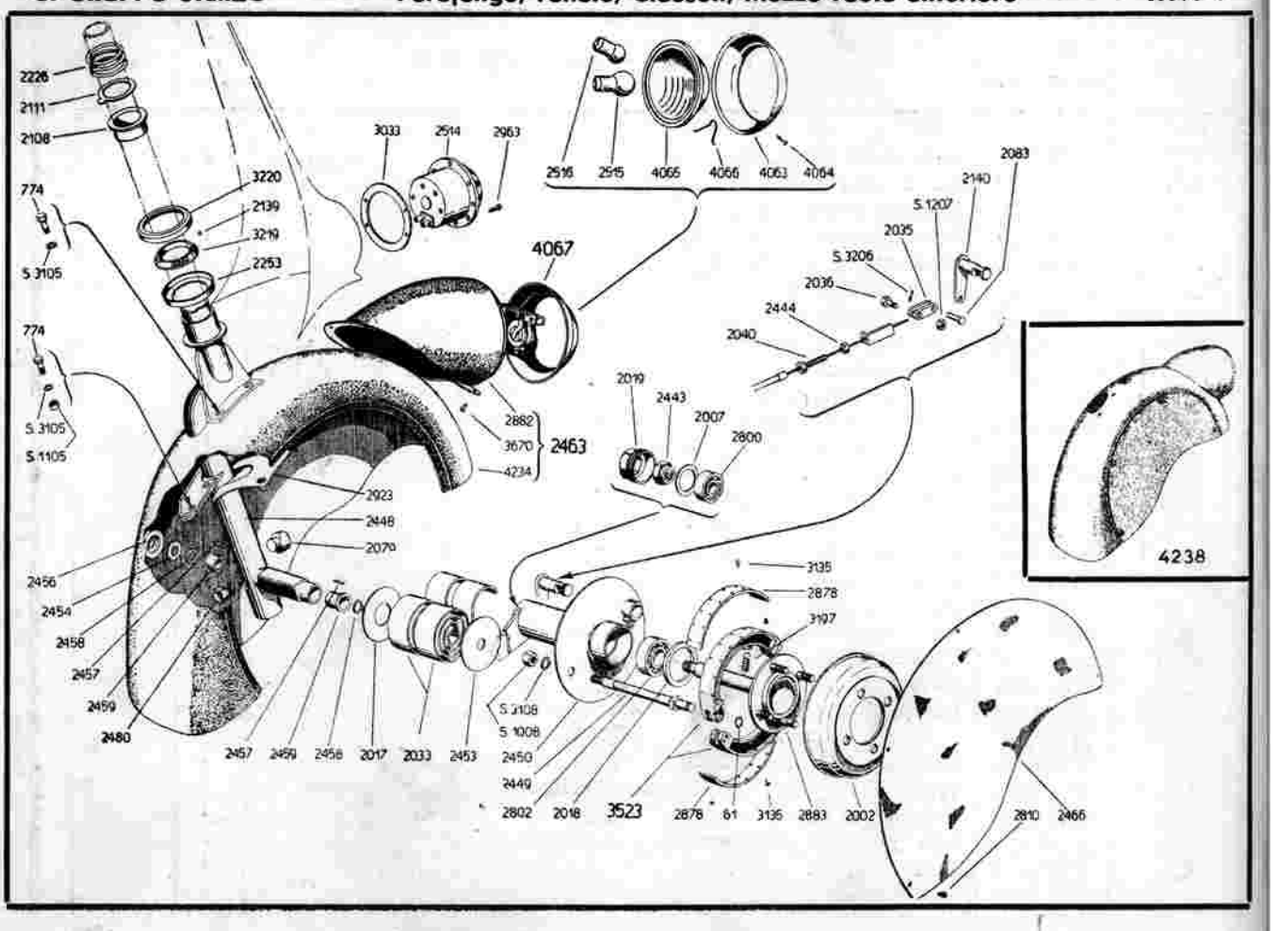

3. GRUPPO STERZO — Parafango, Fanale, Clacson, Mozzo ruota anteriore — TAV. V

NUMERO	SIGLA TELEGRAFICA	DENOMINAZIONE	Quantità per una moto	PREZZO
2963	MVPCCI	**Vite** fissaggio clacson	4	
3033	MVPCCK	**Guarnizione** in gomma per clacson	1	
2923	MVPCDA	**Flangia** di chiusura	1	
2079	MVPCDB	**Tampone** di arresto ruota	2	
2456	MVPCDC	**Parapolvere** sospensione ruota anteriore	1	
2454	MVPCDD	**Rondella** ruota anteriore	1	
2458	MVPCDE	**Anello** spalleggiamento rullini ruota anteriore	2	
2457	MVPCDF	**Rullino** per sopporto ruota (diam. 2×11.8)	36	
2459	MVPCDG	**Boccolo** sopporto ruota anteriore	2	
2480	MVPCDH	**Ingrassatore** ruota anteriore	1	
2017	MVPCDI	**Rondella** per mozzo ruota anteriore	1	
2033	MVPCDK	**Molla** a spirale sospensione anteriore	2	
2453	MVPCDL	**Rondella** per mozzo ruota anteriore	1	
2019	MVPCDM	**Dado** bloccaggio cuscinetto ruota	1	
2443	MVPCDN	» » asse ruota anteriore	1	
2007	MVPCDO	**Rondella** sul dado bloccaggio ruota anteriore	1	
2800	MVPCDP	**Cuscinetto** per asse ruota anteriore (12×32×10)	1	
2449	MVPCDQ	**Perno** ruota anteriore	1	
S. *3108*	MVPAXB	**Rondella** grower del perno ruota anteriore (N. 1 pezzo)	9	
S. *1008*	MVPADZ	**Dado** del perno ruota anteriore (N. 1 pezzo)	10	
2450	MVPCDR	**Mozzo** ruota anteriore con parti inamovibili	1	
2802	MVPCDS	**Cuscinetto** per asse ruota anteriore (17×40×12)	1	
2018	MVPAGD	**Guarnizione** tenuta ruote (N. 1 pezzo)	2	
3523	MVPAFA	**Ganascia** del freno, completa (Partic. 2878 - 3135) (N. 2 pezzi)	4	
2878	MVPAFB	**Ceppo** del freno in ferodo della ganascia (N. 2 pezzi)	4	
61	MVPAFE	**Anello** elastico (N. 1 pezzo)	2	
3135	MVPAFC	**Ribattino** per ferodo della ganascia (N. 28 pezzi)	56	
2883	MVPCDU	**Asse** ruota anteriore	1	

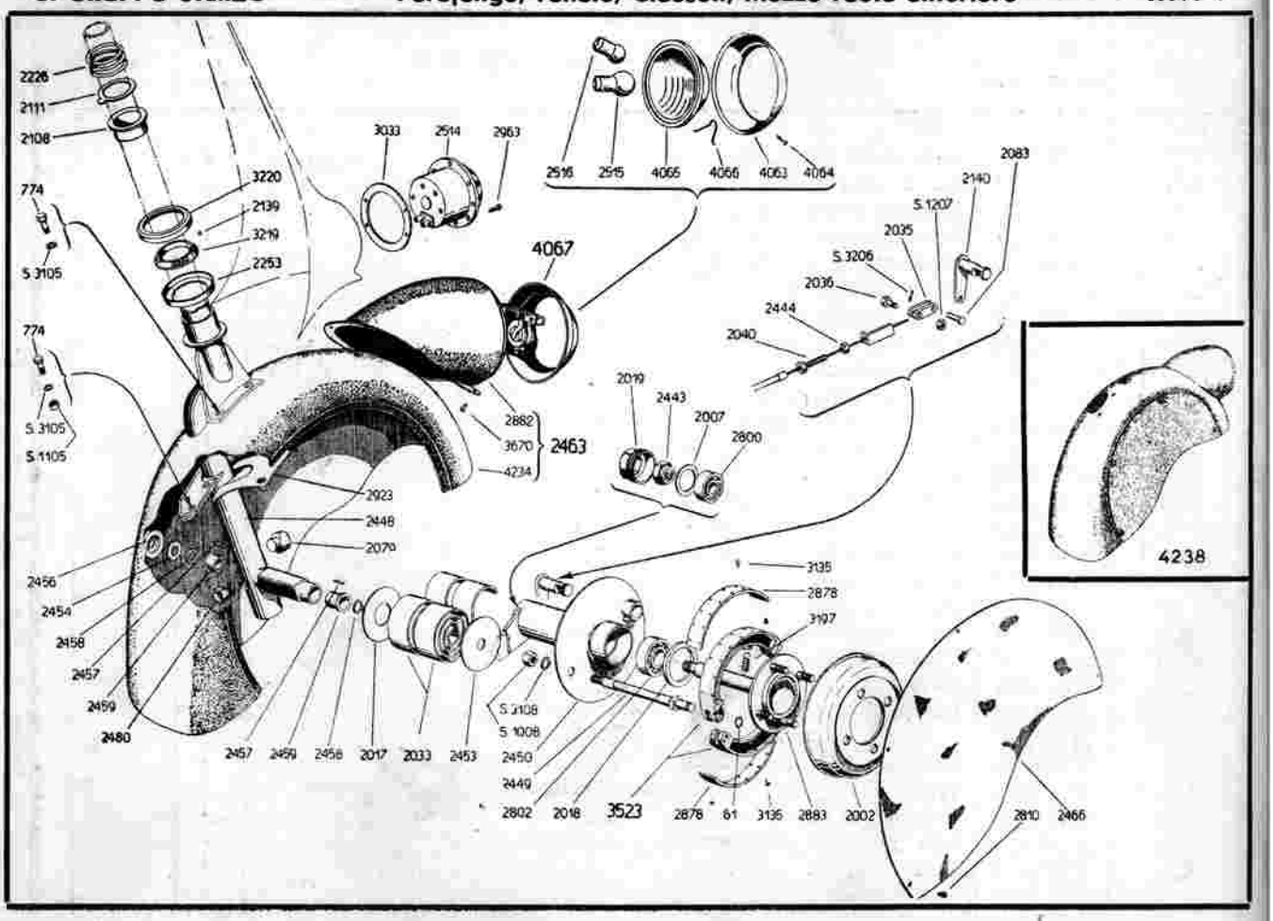

3. GRUPPO STERZO — Parafango, Fanale, Clacson, Mozzo ruota anteriore — TAV. V

NUMERO	SIGLA TELEGRAFICA	DENOMINAZIONE	Quantità per una moto	PREZZO
2002	MVPAFL	**Tamburo** freno anteriore (N. 1 pezzo)	2	
3197	MVPAFD	**Molla** richiamo ceppi del freno (N. 1 pezzo)	2	
2083	MVPBEE	**Perno** per tirante comandi (N. 1 pezzo)	2	
2140	MVPAFF	**Leva** comando freno anteriore (N. 1 pezzo)	2	
S. 1207	MVPAAF	**Dado** bloccaggio bullone del freno (N. 1 pezzo)	15	
2035	MVPBED	**Piastrina** dal freno (N. 2 pezzi)	4	
S. 3206	MVPACO	**Coppiglia** spaccata sul perno (N. 2 pezzi)	7	
2036	MVPBEC	**Bullone** bloccaggio freno (N. 1 pezzo)	2	
2444	MVPBEG	**Dado** per regolazione freno (N. 1 pezzo)	2	
2040	MVPBEH	**Regolazione** freno anteriore (N. 1 pezzo)	2	

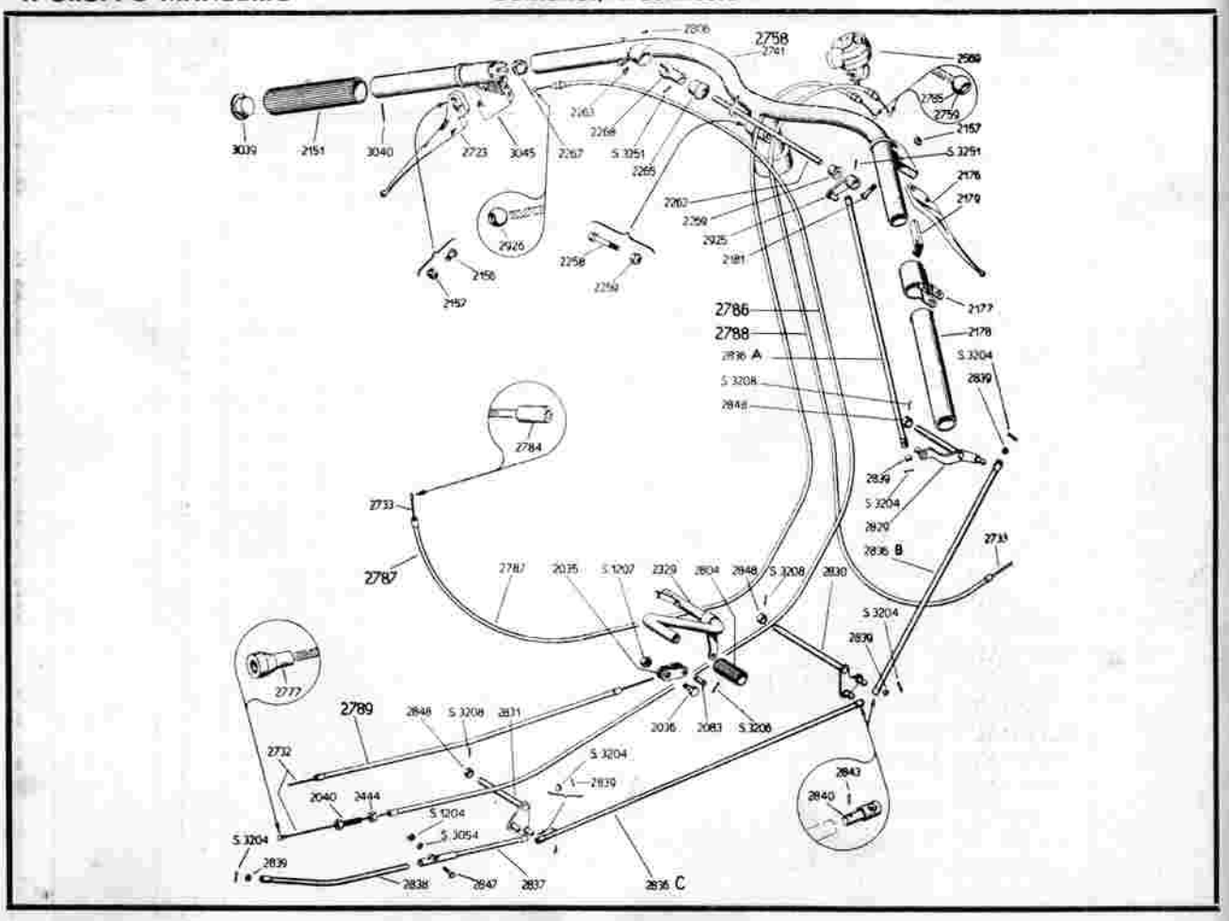

NUMERO	SIGLA TELEGRAFICA	DENOMINAZIONE	Quantità per una moto	PREZZO
2578	MVPDAA	**Manubrio,** completo di comandi e leve (Partic. 2741 - 2267 - 3045 - 2723 - 3040 - 2151 - 3039 - 2806 - 2263 - 2157 - 2176 - 2179 - 2177 - 2178 - 2268 - 2265 - S. 3251 - 2262 - 2269 - 2925 - 2181 - 2258 - 2259 - 2156)	1	
2741	MVPDAB	**Manubrio,** con parti inamovibili	1	
2258	MVPDAC	**Bullone** bloccaggio manubrio	1	
2259	MVPDAD	**Dado** per bullone bloccaggio manubrio	1	
3039	MVPDAE	**Tappo** di chiusura tubo portamanopole	2	
2151	MVPDAF	**Guaina** in gomma della manopola	2	
3040	MVPDAG	**Spina** di ritegno tappo chiusura tubi portamanopole	2	
2723	MVPDAH	**Leva** comando frizione	1	
3045	MVPDAI	**Manopola** comando cambio	1	
2267	MVPDAK	**Sfera** con intagli per comando cambio	1	
2156	MVPDAL	**Vite** per leva comando cambio	1	
2157	MVPDAM	**Dado** sul perno delle leve	2	
2263	MVPDAN	**Vite** bloccaggio bussola di guida	1	
2268	MVPDAO	**Forcella** per snodo comando cambio	1	
S. 3251	MVPDAP	**Spina** conica per fissaggio albero	1	
2265	MVPDAQ	**Bussola** di guida albero comando cambio	1	
2262	MVPDAR	**Albero** comando cambio	1	
2269	MVPDAS	**Bussola** asta comando cambio	1	
2925	MVPDAT	**Levetta** comando trasmissione cambio	1	
2181	MVPDAU	**Vite** leva freno anteriore	1	
2176	MPVDAV	**Leva** freno anteriore	1	
2179	MVPDAX	**Piastrina** comando gas	1	
2177	MVPDAY	**Manicotto** di guida piastrina comando gas	1	
2806	MVPDAW	**Vite** di scontro manopola cambio	1	
2178	MVPDAZ	**Tubo** comando gas	1	

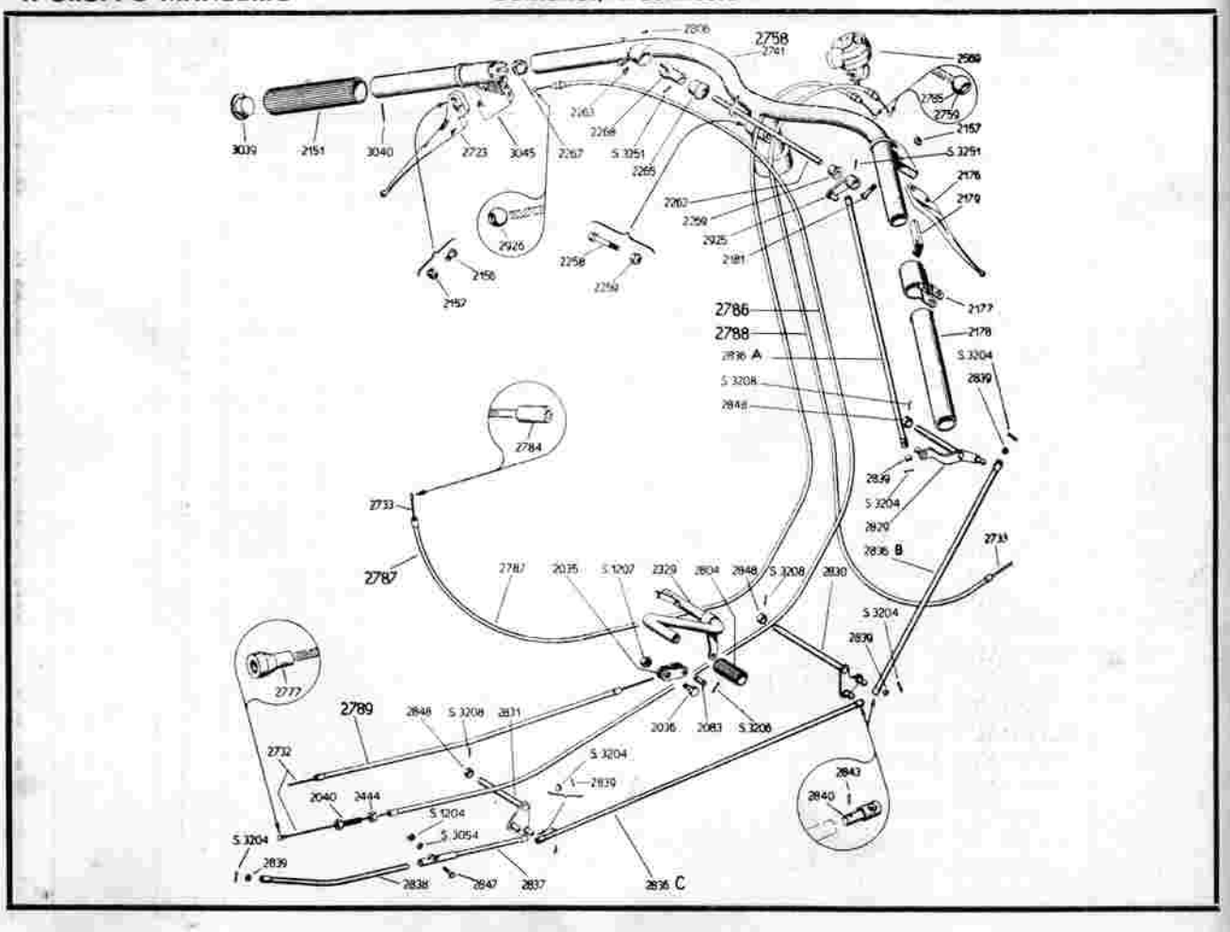

NUMERO	SIGLA TELEGRAFICA	DENOMINAZIONE	Quantità per una moto	PREZZO
2786	MVPDBA	**Bowden** comando frizione, completo (Partic. 2777 - 2732 - 2926)	1	
2788	MVPDBB	» » freno anteriore, completo (Partic. 2733 - 2759)	1	
2787	MVPDBC	» » gas, completo (Partic. 2784 - 2785 - 2733) .	1	
2789	MVPDBD	» » freno posteriore, completo	1	
2836 A	MVPDBE	**Prima - asta** di collegamento leve comando cambio . . .	1	
2836 B	MVPDBF	**Secondo - asta** » » » » » . . .	1	
2836 C	MVPDBG	**Terza - asta** » » » » » . . .	1	
2837	MVPDBH	**Quarta - asta** » » » » » . . .	1	
2838	MVPDBI	**Quinta - asta** » » » » » . . .	1	
S. 3208	MVPAEX	**Coppiglia** spaccata per anello di spallamento (N. 3 pezzi) . .	9	
2848	MVPDBK	**Anello** di spallamento leva trasmissione cambio	3	
S. 3204	MVPANI	**Coppiglia** spaccata per vite di regolazione (N. 8 pezzi) . . .	13	
2804	MVPDBL	**Guaina** in gomma del pedale	1	
S. 3206	MVPACO	**Coppiglia** spaccata per perno delle piastrine (N. 2 pezzi) . .	7	
2083	MVPBEE	**Perno** per tirante comandi (N. 1 pezzo)	2	
2732	MVPDBM	**Cavetto** bowden diam. 1.9 per frizione e freno post.	*	
2733	MVPDBN	» » diam. 1.2 per com. gas e freno ant.	*	
2847	MVPDBO	**Bullone** del morsetto 4.a asta di collegamento	1	
S. 3054	MVPDBP	**Rondella** per dado del morsetto	1	
S. 1204	MVPDBQ	**Dado** per bullone del morsetto	1	
2040	MVPDBR	**Regolazione** frizione (N. 1 pezzo)	2	
2444	MVPDBS	**Dado** per regolazione frizione (N. 1 pezzo)	2	
2569	MVPDBT	**Commutatore** con pulsante per clacson	1	
2839	MVPDBU	**Vite** di regolazione giuoco trasmissione cambio	8	
2829	MVPDBV	**Leva** superiore trasmissione cambio	1	

* Lunghezza per cavetto com. frizione m. 1.865
» » » » freno ant. m. 1.045
» » » » » post. m. 0.950
» » » » » gas m. 1.790

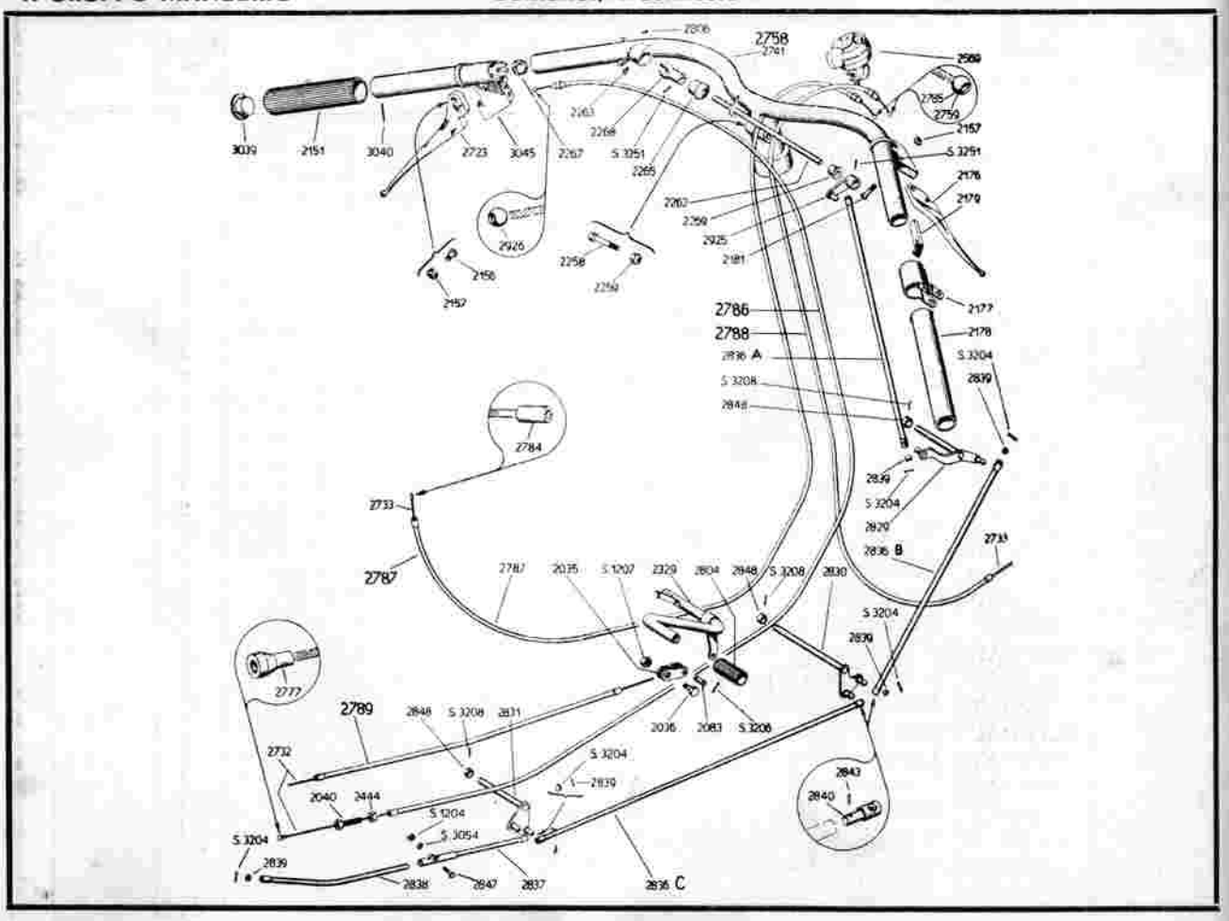

4. GRUPPO MANUBRIO Comandi, Trasmissioni TAV. VI

NUMERO	SIGLA TELEGRAFICA	DENOMINAZIONE	Quantità per una moto	PREZZO
2830	MVPDBX	**Leva** intermedia trasmissione cambio	1	
2831	MVPDBV	» posteriore » »	1	
2035	MVPBED	**Piastrina** del freno (N. 2 pezzi)	4	
S. 1207	MVPAAF	**Dado** per bloccaggio piastrine del freno (N. 1 pezzo)	15	
2329	MVPDBW	**Pedale** comando freno posteriore	1	
2036	MVPBEC	**Bulloncino** fissaggio freno posteriore (N. 1 pezzo)	2	
2759	MVPDBZ	**Terminale** lato manubrio bowden freno ant.	1	
2926	MVPDZA	» » » » frizione	1	
2777	MVPDZB	» » frizione » »	1	
2784	MVPDZC	» » carburatore bowden com. gas	1	
2785	MVPDZD	» » manubrio » » »	1	
2840	MVPDZE	» » tubo collegamento leve cambio	8	
2843	MVPDZF	**Ribattino** per terminale tubi di collegamento	16	

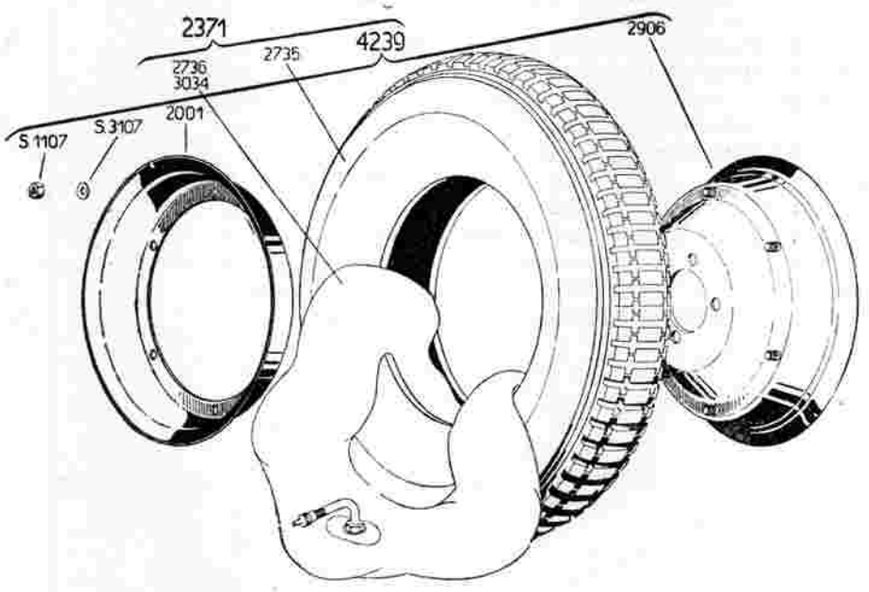

5. GRUPPO RUOTA Cerchione, Pneumatici TAV. VII

NUMERO	SIGLA TELEGRAFICA	DENOMINAZIONE	Quantità per una moto	PREZZO
2371	MVPEAA	**Ruota,** completa (Partic. 4239 - 2735 - 2736)	2	
4239	MVPEAB	**Cerchione,** completo (Partic. 2906 - 2001 - S. 3107 - S. 1107)	2	
2906	MVPEAC	» con bulloncini e rinforzi inamovibili	2	
2001	MVPEAD	**Anello** di chiusura cerchione	2	
2735	MVPEAE	**Pneumatico** (3,50 × 8) Tipo moto	2	
* 2736	MVPEAF	**Camera** d'aria (Pirelli)	2	
S. 1107	MVPAGB	**Dado** per unione cerchione (N. 6 pezzi)	12	
S. 3107	MVPAAI	**Rondella** grower per dado unione cerchione (N. 6 pezzi)	12	

* N.B. - Per i pneumatici « Superga » richiedere le camere d'aria partic. N. 3034.

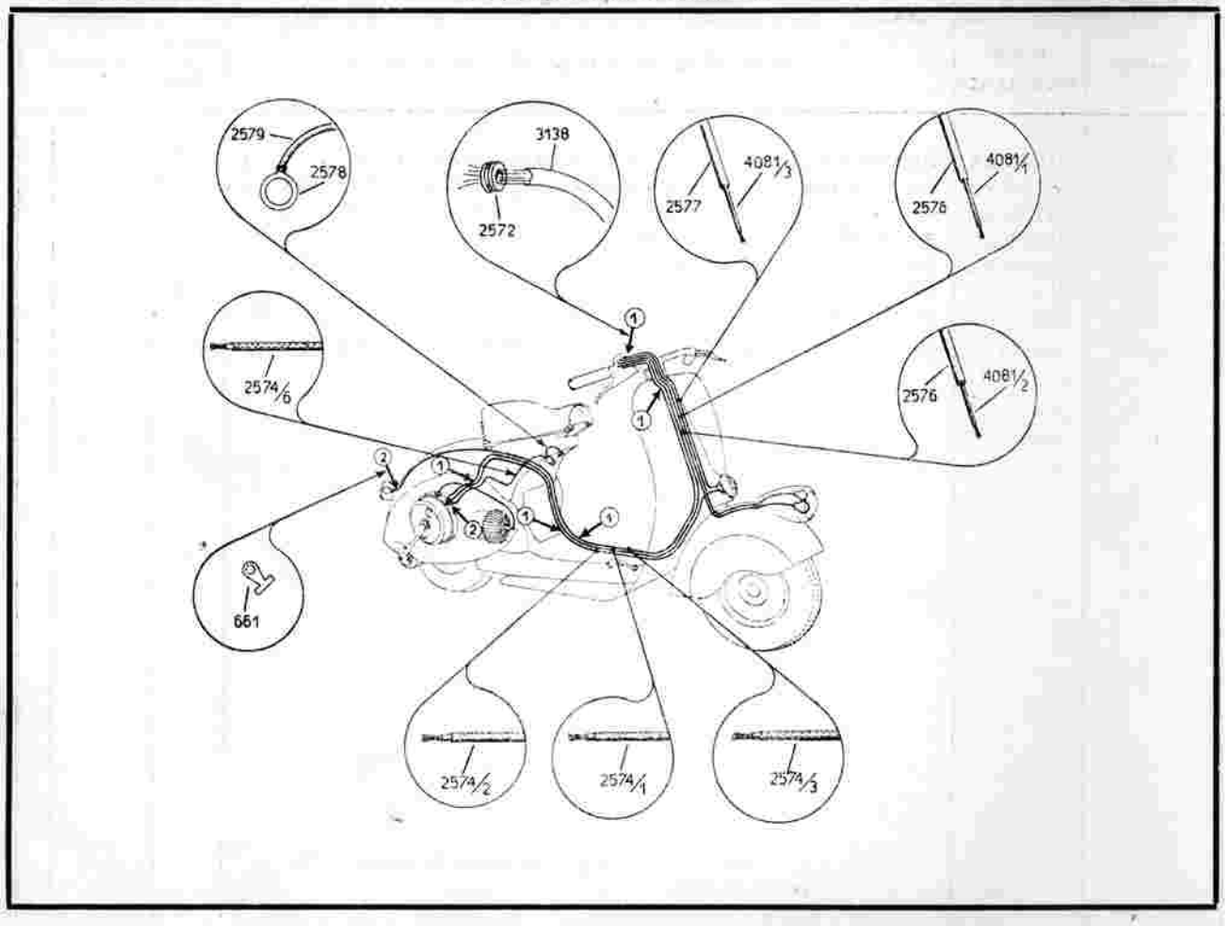

6. GRUPPO CONNESSIONI ELETTRICHE TAV. VIII

NUMERO	SIGLA TELEGRAFICA	DENOMINAZIONE	Quantità per una moto	PREZZO
2574/1	MVPFAA	**Cavetto** elettrico per bassa tensione dalla bobina N. 1 del volano al commutatore	1	
2574/2	MVPFAB	**Cavetto** elettrico per bassa tensione dalla bobina N. 2 del volano al clacson	1	
2574/3	MVPFAC	**Cavetto** elettrico per bassa tensione dal fanalino post. al commutatore	1	
2574/6	MVPFAD	**Cavetto** elettrico per bassa tensione dal volano al pulsante di massa	1	
4081/1	MVPFAE	**Cavetto** elettrico diam. 1.5 dal faro ant. al commutatore	1	
4081/2	MVPFAF	» » diam. 1.5 » » » »	1	
4081/3	MVPFAG	» » diam. 1.5 dal clacson al commutatore	1	
2579	MVPFAH	**Filo** di massa del pulsante	1	
2576	MVPFAI	**Tubetto** isolante dal commutatore al faro anteriore	1	
2577	MVPFAK	» » » » al clacson	1	
2578	MVPFAL	**Capocorda** per pulsante di massa	1	
661	MVPAWB	» dei cavetti 2574/1 - 2574/2 - 2574/6 - 2574/3 (N. 4 pezzi)	7	
2572	MVPFAN	**Passacavo** in gomma	5	
3138	MVPFAO	**Tubetto** sterlingato fra telaio e commutatore diam. 7	1	

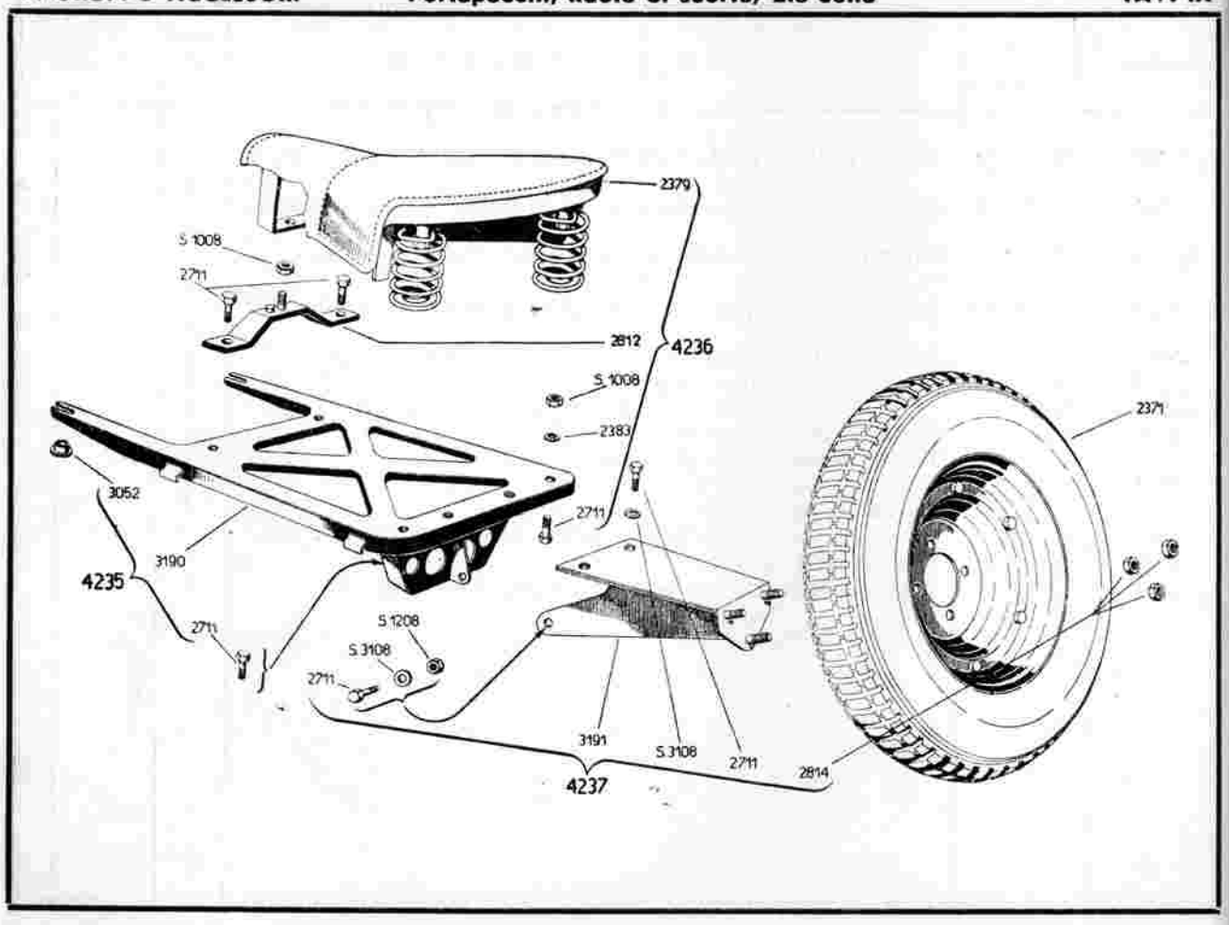

7. GRUPPO ACCESSORI Portapacchi, Ruota di scorta, 2.a Sella TAV. IX

NUMERO	SIGLA TELEGRAFICA	DENOMINAZIONE	Quantità per uno moto	PREZZO
4235	MVPGAA	**Portapacchi** compl. di bulloni e boccolette (Partic. 3190 - 2711 - 3052 - 3967)	1	
3190	MVPGAB	**Portapacchi**	1	
3052	MVPGAC	**Boccolo** sopporto portapacchi	2	
2711	MVPGAD	**Bulloncino** fissaggio portapacchi (N. 2 pezzi)	—	
2371	MVPEAA	**Ruota** di scorta, completa (Partic. 4239 - 2735 - 2736)	1	
4237	MVPGBA	**Sopporto** ruota di scorta con bulloni e rondelle dadi (Partic. 3191 - 2711 - S. 3108 - S. 1208 - 2814)	1	
3191	MVPGBB	**Sopporto** ruota di scorta	1	
S. 1208	MVPAXC	**Dado** inferiore per sopporto ruota di scorta (N. 1 pezzo) . .	—	
2814	MVPGBC	» fissaggio ruota di scorta al sopporto	3	
2711	MVPGAD	**Bulloncino** fissaggio sopporto ruota di scorta (N. 3 pezzi) . .	—	
S. 3108	MVPAXB	**Rondella** grower per dado fiss. ruota di scorta (N. 3 pezzi) . .	—	
4236	MVPGCA	**2.a Sella** con cavallotto bulloni dadi e rondelle (Partic. 2379 - 2711 - 2812 - S. 1008 - 2383)	1	
2812	MVPGCB	**Cavallotto** anteriore attacco 2. Sella	1	
2711	MVPGAD	**Bulloncino** attacco cavallotto e molle sella (N. 4 pezzi) . . .	—	
S. 1008	MVPADZ	**Dado** fissaggio sella (N. 3 pezzi)	—	
2383	MVPAMD	**Rondella** per dado fissaggio molle (N. 2 pezzi)	—	
2379	MVPGCD	**2.a Sella** completa	1	

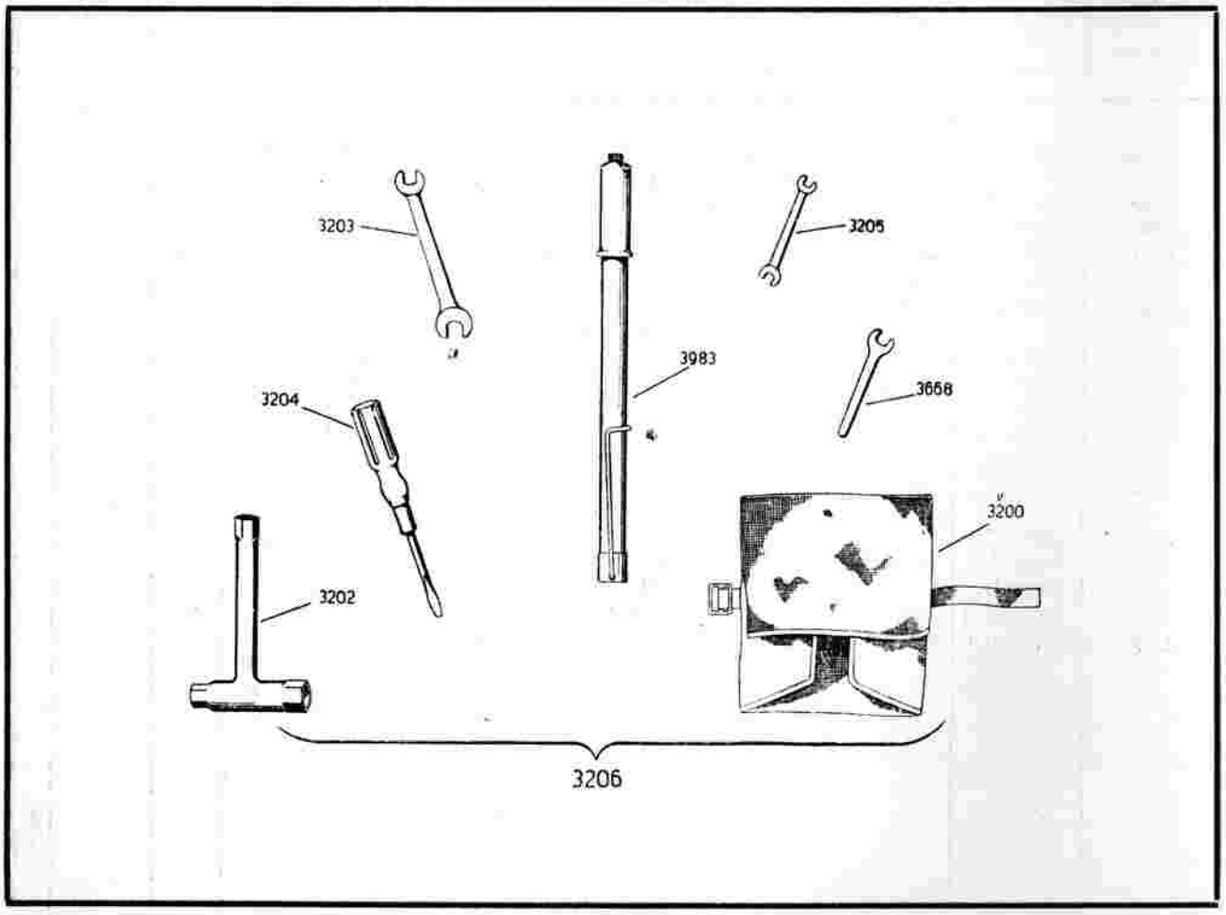

8. GRUPPO ATTREZZI DI CORREDO TAV. X

NUMERO	SIGLA TELEGRAFICA	DENOMINAZIONE	Quantità per una moto	PREZZO
3206	MVPHAA	**Borsa** con attrezzi di corredo, completa (Partic. 3200 - 3203 - 3204 - 3205 - 3202 - 3668 - 3983)	1	
3200	MVPHAB	**Borsa** in tela per attrezzi, nuda	1	
3203	MVPHAC	**Chiave** piatta da 11 - 14	1	
3204	MVPHAD	**Cacciavite**	1	
3205	MVPHAE	**Chiave** piatta da 7 - 8	1	
3202	MVPHAF	» a tubo da 11 - 14 - 21 - 22	1	
3668	MVPHAG	» piatta da 10	1	
3983	MVPHAH	**Pompa** da pneumatici	1	

INDICE DEI NUMERI

INDICE DEI NUMERI

NUMERO	PAG.	NUMERO	PAG.	NUMERO	PAG.	NUMERO	PAG.	NUMERO	PAG.	NUMERO	PAG.	NUMERO	PAG.
61	11-31	681	13	2083	25 33	2193	9	2298	25	2466	29	2741	35
97	3	682	13		37	2195	11	2299	35	2480	31	2744	17
262	5	683	13	2084	11	2196	5	2305	9	2481	17	2753	9
265	3	684	7	2089	9	2197	17	2306	9	2487	19	2755	9
266	5	686	7	2093	17	2200	17	2309	23	2488	19	2758	35
267	7	688	13	2094	3	2202	3	2311	23	2489	17	2759	39
292	13	690	13	2095	3	2207	11	2312	23	2490	17	2777	39
317	7	691	13	2098	11	2210	11	2316	3	2499	3	2782	5
318	7	774	21-29	2099	11	2213	7	2319	21	2505	17	2784	39
397	19	1096	21	2100	11	2217	5	2320	21	2506	17	2785	39
604	15	1143	19	2108	29	2218	5	2321	21	2507	7	2786	37
605	15	2001	41	2111	29	2219	9	2322	11	2508	17	2787	37
607	13	2002	11-33	2113	21	2220	9	2329	39	2514	29	2788	37
608	13	2007	31	2114	23	2226	29	2371	41-45	2515	29	2789	37
609	15	2017	31	2115	3	2228	21	2377	9	2516	27-29	2791	21
610	15	2018	11-31	2121	17	2237	17	2378	9	2569	37	2796	11
611	13	2019	31	2122	3	2253	29	2379	21-45	2570	25	2797	11
616	15	2021	11	2127	3	2258	35	2383	17-23	2572	43	2800	31
618	13	2028	9	2120	11	2259	35		45	2573	25	2801	11
619	15	2033	31	2133	3	2260	11	2398	11-17	2574/1	43	2802	31
620	15	2035	25-33	2139	29	2262	35	2425	21	2574/2	43	2804	37
622	15		39	2140	11 25	2263	35	2426	21	2574/3	43	2806	35
624	15	2036	25 33		33	2265	35	2431	21	2574/6	43	2809	19
625	13		39	2145	21	2267	35	2442	11	2576	43	2810	29
627	15	2040	25 33	2148	9	2268	35	2443	31	2577	43	2812	45
628	15		37	2150	9	2269	35	2444	25-33	2578	43	2814	45
629	15	2057	9	2151	35	2270	17		37	2579	43	2817	13
637	15	2059	9	2156	35	2281	5	2448	29	2711	45	2818	13
650	13	2061	3	2157	35	2285	5	2449	31	2712	21	2823	11
655	13	2066	5	2176	35	2286	5	2450	31	2715	17	2824	17
661	15-43	2067	5	2177	35	2287	3	2453	31	2716	17	2829	37
662	13	2068	5	2178	35	2288	3	2454	31	2717	17	2830	39
664	13	2070	5	2179	35	2290	5	2456	31	2723	35	2831	39
669	15	2077	9	2181	35	2291	5	2457	31	2732	37	2836 - A	37
670	15	2079	31	2189	3	2293	19	2458	31	2733	37	2836 - B	37
674	13	2080	7	2190	3	2295	9	2459	31	2735	41	2836 - C	37
675	7	2081	3	2191	25	2297	25	2463	29	2736	41	2837	37

INDICE DEI NUMERI

NUMERO	PAG.	NUMERO	PAG.	NUMERO	PAG.	NUMERO	PAG.	NUMERO	PAG.	NUMERO	PAG.	NUMERO	PAG.
2838	37	2978	25	3205	47	3945/2	5	S. 1207	3-25				
2839	37	2982	25	3206	47	3945/3	5		33-39				
2840	39	2984	25	3207	17	3945/4	5	S. 1208	7-45				
2843	39	2986	27	3209 - A	23	3979	21	S. 2108	9-25				
2847	37	2990	19	3209 - B	23	3983	47	S. 3005	13				
2848	37	2992	25	3211	21	4063	29	S. 3006	5				
2852	13	2998	27	3212	25	4064	29	S. 3007	3-17				
2856	13	2999	27	3213	25	4065	29	S. 3008	7-9				
2857	11	3000	27	3215	25	4066	29		21				
2862	21	3001	27	3219	29	4067	29	S. 3053	23				
2878	9-31	3002	25	3220	29	4081/1	43	S. 3054	37				
2881	13	3003	27	3221	21	4081/2	43	S. 3105	13-23				
2882	29	3004	25	3222	23	4081/3	43		27-29				
2883	31	3032	17	3505	7	4173	27	S. 3107	3-11				
2889	11	3033	31	3508	27	4222	21		17-41				
2906	41	3036	11	3511	21	4227	21	S. 3108	7-17				
2915	23	3039	35	3523	9-31	4232	21	S.3110b	11				
2923	31	3040	35	3525	3	4233	21	S. 3204	17-23				
2924	3	3045	35	3665	5	4234	29		37				
2925	35	3047	27	3668	47	4235	45	S. 3206	5-25				
2926	39	3052	45	3669	5	4236	45		33-37				
2927	3	3125	5	3670	29	4237	45	S. 3208	9-21				
2939	23	3131	23	3702	9	4238	29		25-37				
2940	23	3132	23	3737	9	4239	41	S. 3212	21				
2941	23	3135	9-31	3744	23	4240	3	S. 3251	35				
2942	23	3136	17	3746	21								
2944	23	3138	43	3902	7	NORMALI							
2946	13	3163	23	3907	27								
2947	27	3190	45	3908	27	S. 1003	23						
2955	27	3191	45	3920	23	S. 1007	17						
2956	27	3196	17	3922	23	S. 1008	7-23						
2957	27	3197	9-33	3935	7		25-31						
2960	3	3198	9	3941	5		45						
2961	3	3200	47	3942	5	S. 1105	25-27						
2963	31	3202	47	3943	5		29						
2969	23	3203	47	3944	5	S. 1107	41						
2970	23	3204	47	3945/1	5	S. 1204	37						

FINITO DI STAMPARE IL 18 NOVEMBRE 1948

CATALOGO PARTI RICAMBIO ED ACCESSORI

AGGIUNTE E VARIANTI

N. B. - A fianco di ogni particolare si trova indicato il progressivo della moto o del motore da cui se ne è iniziato il montaggio.

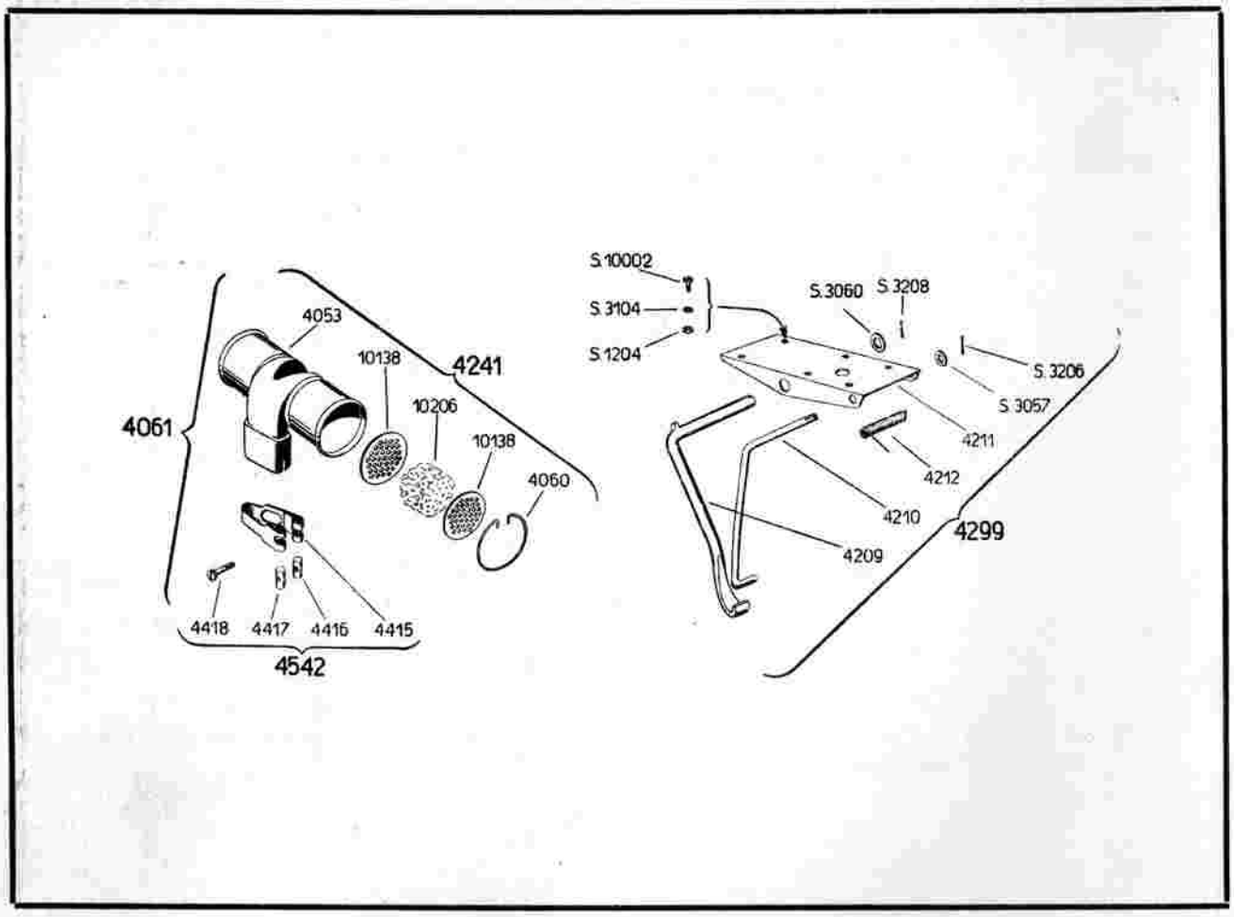

GRUPPI VARII AGGIUNTE E VARIANTI TAV. XI

NUMERO	SIGLA TELEGRAFICA	DENOMINAZIONE	N. PRE-MODIFICA	Quantità per una moto	PROGR. DI INIZIO MONTAGGIO
		FILTRO D'ARIA			
4061	MVPIBA	**Filtro aria,** completo di fascetta per l'attacco (Partic. **4241** - 4542)	Aggiunta	1	4700
4241	MVPIBB	**Filtro aria,** completo (Partic. 4053 - 10138 - 4060 - 10206)		1	
4053	MVPIBC	**Corpo** del filtro aria		1	
10138	MVPIBD	**Piastrina** forata per filtro aria		2	
4060	MVPIBE	**Anello** elastico per filtro aria		2	
4542	MVPIBF	**Fascetta** di ritegno filtro aria (Partic. 4415 - 4416 4417 - 4418)		1	
4415	MVPIBG	**Fascetta** di ritegno filtro aria		1	
4416	MVPIBH	**Rullino** bloccaggio fasc. con foro filettato . . .		1	
4417	MVPIBI	» » » » » liscio . . .		1	
4418	MVPIBK	**Vite** bloccaggio fascetta ritegno filtro aria . . .		1	
10206	MVPIBL	**Tubetto** per filtro aria		gr. 40	
		CAVALLETTO APPOGGIO MOTO			
4299	MVPICA	**Cavalletto** appoggio moto con bulloni per l'attacco (Partic. 4209 - 4210 - 4211 - 4212 - S. 3057 - S. 3060 S. 3206 - S. 3208 - S. 10002 - S. 3104 - S. 1204) .		1	accessori
4209	MVPICB	**Zampa** del cavalletto		1	
4210	MVPICC	**Puntone** del cavalletto		1	
4211	MVPICD	**Sopporto** del cavalletto		1	
4212	MVPICE	**Molla** di richiamo zampa del cavalletto		1	
S. 3057	MVPICF	**Rondella** piana sul puntone		1	
S. 3060	MVPICG	» » sulla zampa		1	
S. 3206	MVPACO	**Coppiglia** spaccata sul puntone		1	
S. 3208	MVPAEX	» » sulla zampa		1	
S. 10002	MVPICH	**Bulloncino** per fiss. cavalletto alla pedana . . .		6	
S. 3104	MVPICI	**Rondella** grower per dadi dei bulloncini . . .		5	
S. 1204	MVPDBQ	**Dado** per bulloncini e per tampone di gomma . .		6	

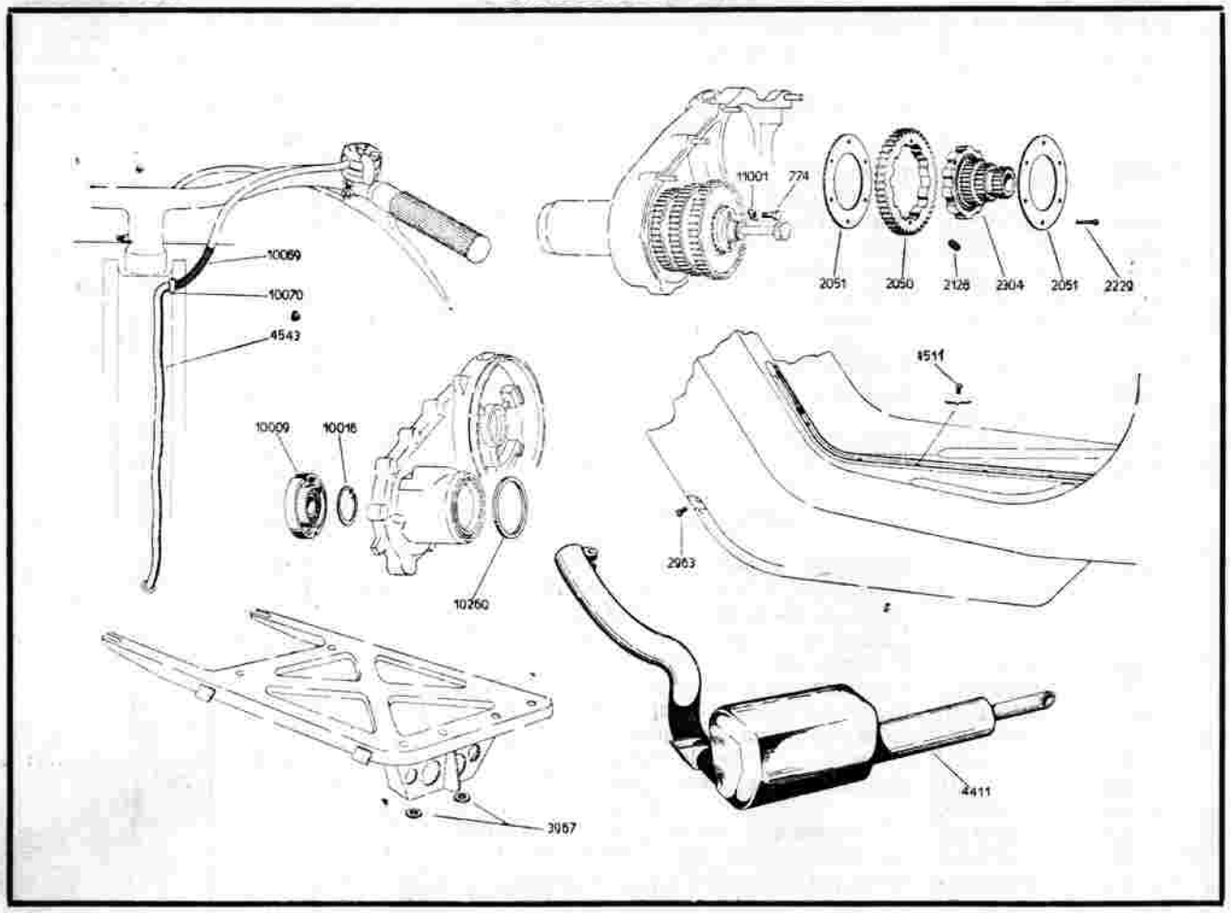

GRUPPI VARII AGGIUNTE E VARIANTI TAV. XII

NUMERO	SIGLA TELEGRAFICA	DENOMINAZIONE	N. PRE-MODIFICA	Quantità per una moto	PROGRESS. DI INIZIO MONTAGGIO
* 10069	MVPIDA	**Molla** per cavi elettrici	aggiunta	1	3000
* 10070	MVPIDB	**Passacavo**	2572	6	
* 4543	MVPIDC	**Tubetto** sterlingato sul lato anteriore telaio	aggiunto	1	
3967	MVPIDD	**Guarnizione** fra portapacchi e scocca	»	2	accessori
4411	MVPIDE	**Marmitta** di scarico, completa	2237	1	2280
** 10009	MVPIDF	**Boccolo** con asole di orientamento	2889	1	3400
** 10016	MVPIDG	**Anello** elastico grande ritegno cuscinetto stelo marce	2193	1	
10260	MVPIDH	**Guarnizione** tenuta olio avviamento	2018	1	2280
4511	MVPIDI	**Rivetto** « SIR » tipo N. 6 M per fiss. striscie pedane	2986	7	1925
2963	MVPCCI	**Vite** fissaggio terminale ant. striscie esterne pedane	3212	2	
*** 774	MVPBAI	» » boccolo terminale asse ruota posteriore	3198	2	2400
*** 11001	MVPIDK	**Rondella** freno	S. 3105	2	
2050	MVPIDL	**Corona** dentata presa movimento cambio	aggiunta delle parti separate (vedi complessivo a Pag. 5.)	1	
2051	MVPIDM	**Anello** spalleggiamento molle dell'ingranaggio elastico		2	
2128	MVPIDN	**Molla** parastrappi		12	
2229	MVPIDO	**Ribattino** fissaggio anello spalleggiamento		6	
3703	MVPIDP	**Rocchetto** multiplo		1	

* Nelle moto a cui viene introdotta questa modifica eseguire prima l'allargamento del foro sul telaio

** Nelle moto in cui viene sostituito il boccolo 2889 col 10009 sostituire anche l'anello 2193 col 10016

*** Nelle moto a cui viene introdotto questa modifica richiedere anche un nuovo boccolo 2306/6

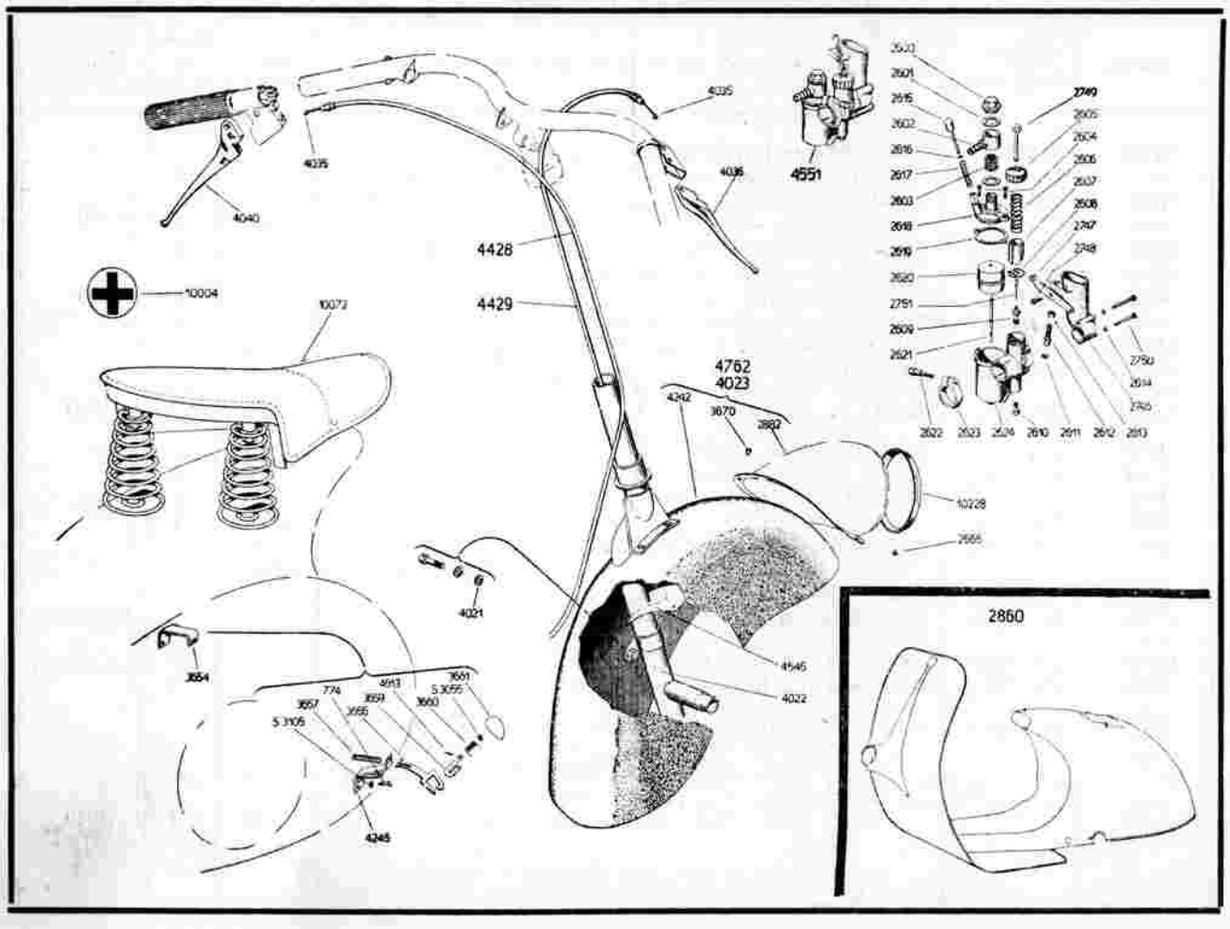

GRUPPI VARII AGGIUNTE E VARIANTI TAV. XIII

NUMERO	SIGLA TELEGRAFICA	DENOMINAZIONE	N. PRE-MODIFICA	Quantità per una moto	PROGRESS. DI INIZIO MONTAGGIO
4762	MVPIEA	**Parafango** anteriore completo di dadi e rondelle per l'attacco (Partic. **4023** - 774 - 4021 - S. 3105) . .	4238	1	
4023	MVPIEB	**Parafango** anteriore completo di portafanale (Partic. 4242 - 2882 - 3670)	2463	1	2400
4242	MVPIEC	**Parafango** anter. con parti inamovib. (senza portafan.)	4234	1	
4545	MVPIED	**Flangia** di chiusura	2923	1	
4022	MVPIEE	**Tubo** dello sterzo con parti inamovibili	2448	1	5000
4021	MVPIEF	**Rondella** per bulloncino ancorag. later. del parafango	S. 1105	2	
abolito		**Vite** per fissaggio parete del parafango	2810	4	
abolito		**Parete** mobile del parafango	2466	1	
* 10072	MVPIEG	**Sella**	2379	1	3800
4040	MVPIEH	**Leva** comando frizione	2723	1	
4036	MVPIEI	» » freno anteriore	2176	1	
4428	MVPIEK	**Bowden** completo comando frizione	2786	1	2400
4429	MVPIEL	» » » freno anteriore . . .	2788	1	
4035	MVPIEM	**Capocorda** per cavetti frizione e freno anteriore . .	2759	1	
		(lato manubrio)	2926	1	
2860	MVPIEN	**Telaio** della moto con parti inamovibili		1	
10004	MVPIEO	**Decalcomania** per distintivo della croce rossa . . .		1	aggiunti a catalogo
10228	MVPIEP	**Anello** di rinforzo sul portafanale		1	
2565	MVPIEQ	**Ribattino** per fissaggio anello di rinforzo		6	
4551	MVPIFA	**Carburatore** dell'Orto con presa d'aria e bilanciere (Partic. 2600 - 2601 - 2602 - 2603 - 2604 - 2605 - 2606 - 2607 - 2608 - 2609 - 2610 - 2611 - 2612 - 2613 - 2614 - 2615 - 2616 - 2617 - 2618 - 2619 - 2620 - 2621 - 2622 - 2623 - 2624 - 2746 - 2747 - 2748 - 2749 - 2750 - 2751)	2744	1	1010

* Per montare la nuova sella 10072 sono necessari i Partic. 2145 - 1096 - S. 3008 - S. 3208 elencati a pag. 21 del catalogo nomenclatore.

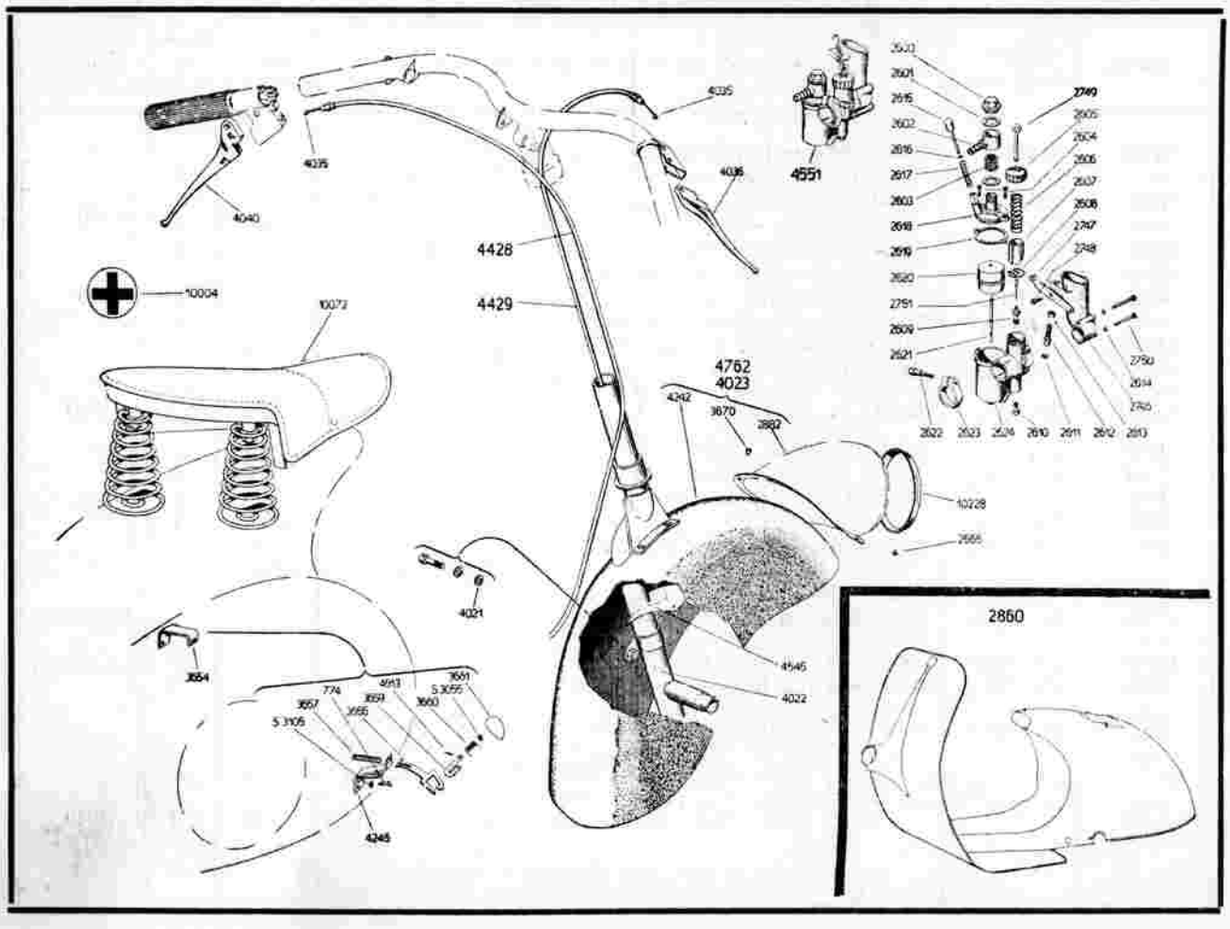

NUMERO	SIGLA TELEGRAFICA	DENOMINAZIONE	N. PRE-MODIFICA	Quantità per una moto	PROGRESS. DI INIZIO MONTAGGIO
2600	MVPIFB	**Tappo** fissaggio pipetta	Aggiunta delle parti separate	1	
2601	MVPIFC	**Guarnizione** pipetta		2	
2602	MVPIFD	**Pipetta** arrivo benzina		1	
2603	MVPIFE	**Filtro** benzina		1	
2604	MVPIFF	**Vite** fissaggio coperchio		2	
2605	MVPIFG	**Coperchio** camera miscela		1	
2606	MVPIFH	**Molla** per valvola gas		1	
2607	MVPIFI	**Valvola** gas		1	
2608	MVPIFK	**Anellino** ancoraggio spillo		1	
2609	MVPIFL	**Polverizzatore**		1	
2610	MVPIFM	**Getto** massimo		1	
2611	MVPIFN	**Vite** registro valvola		1	
2612	MVPIFO	**Tendifilo**		1	
2613	MVPIFP	**Controdado** tendifilo		1	
2614	MVPIFQ	**Rondella** grower		2	
2615	MVPIFR	**Agitatore**		1	
2616	MVPIFS	**Anellino** ritegno agitatore		1	
2617	MVPIFT	**Molla** dell'agitatore		1	
2618	MVPIFU	**Coperchio** vaschetta		1	
2619	MVPIFV	**Guarnizione** per coperchio vaschetta		1	
2620	MVPIFX	**Galleggiante**		1	
2621	MVPIFY	**Astina** del galleggiante		1	
2622	MVPIFZ	**Vite** serraggio collare		1	
2623	MVPIXA	**Anello** serraggio manicotto		1	
2624	MVPIXB	**Corpo** del carburatore		1	
2746	MVPIXC	**Presa** d'aria		1	
2747	MVPIXD	**Bilanciere** di comando		1	
2748	MVPIXE	**Perno** a vite per bilanciere		1	

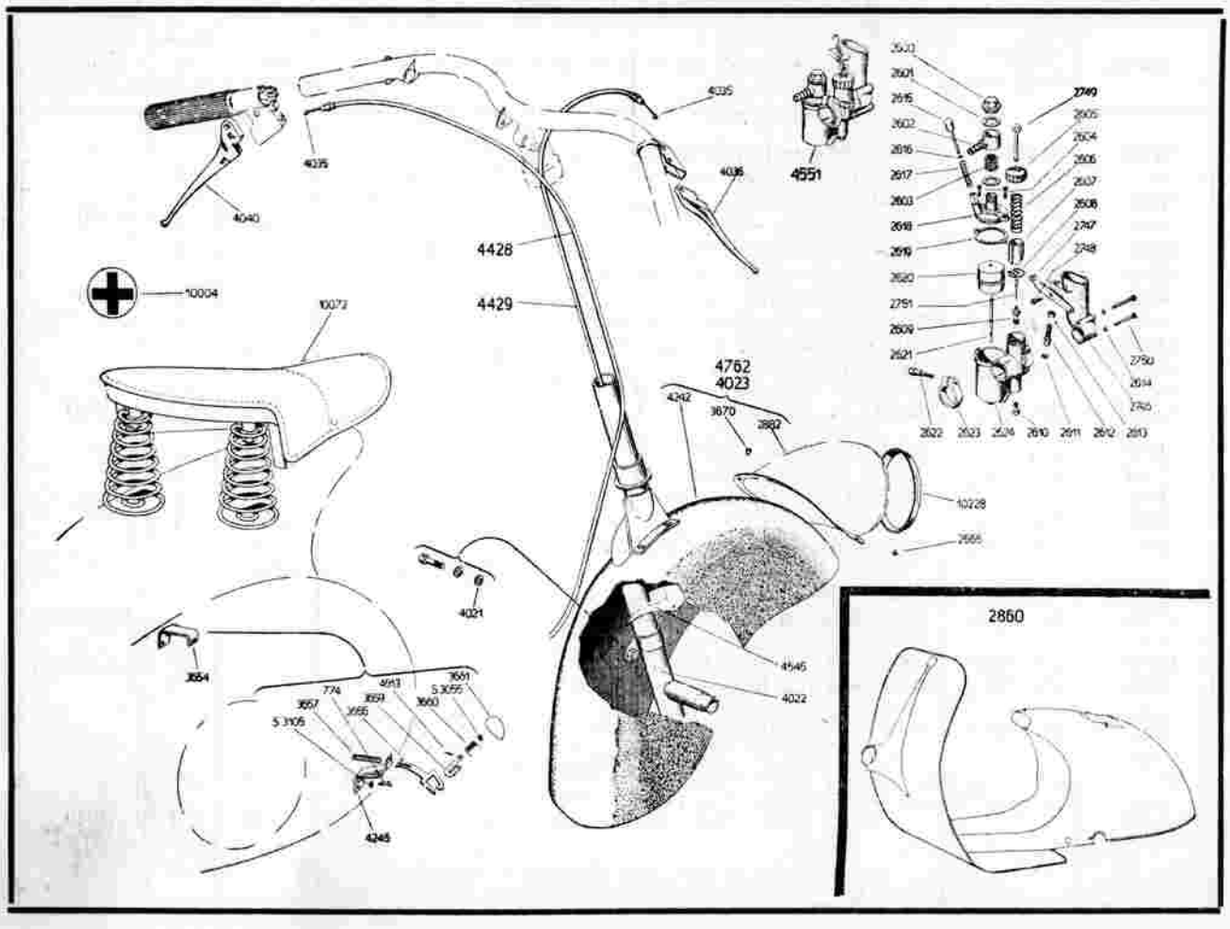

NUMERO	SIGLA TELEGRAFICA	DENOMINAZIONE	N. PRE-MODIFICA	Quantità per una moto	PROGR. DI INIZIO MONTAGGIO
2749	MVPIXF	**Tige** comando valvola gas	aggiunta delle parti separate	1	
2750	MVPIXG	**Vite** fissaggio presa d'aria		2	
2751	MVPIXH	**Spillo** conico		1	
3654	MVPIGA	**Squadretta** superiore fissaggio cofano motore	2969 2970	1	1150
4245	MVPIGB	» inferiore » » »		1	
3656	MVPIGC	**Gancio** fissaggio cofano motore		2	
3657	MVPIGD	**Molla** del gancio chiusura cofano motore		2	
774	MVPBAI	**Vite** per fiss. squadrette attacco cofano motore		4	
S. 3105	MVPAIF	**Rondella** grower		4	
3659	MVPIGE	**Chiavetta** chiusura cofano motore		2	
3660	MVPIGF	**Molletta** richiamo chiavetta chiusura cofano motore		2	
3661	MVPIGG	**Pomellino** chiusura cofano motore		2	
4513	MVPIGH	**Spina** ritegno pomellino		2	
S. 3055	EVPIGI	**Rondella** piana		2	

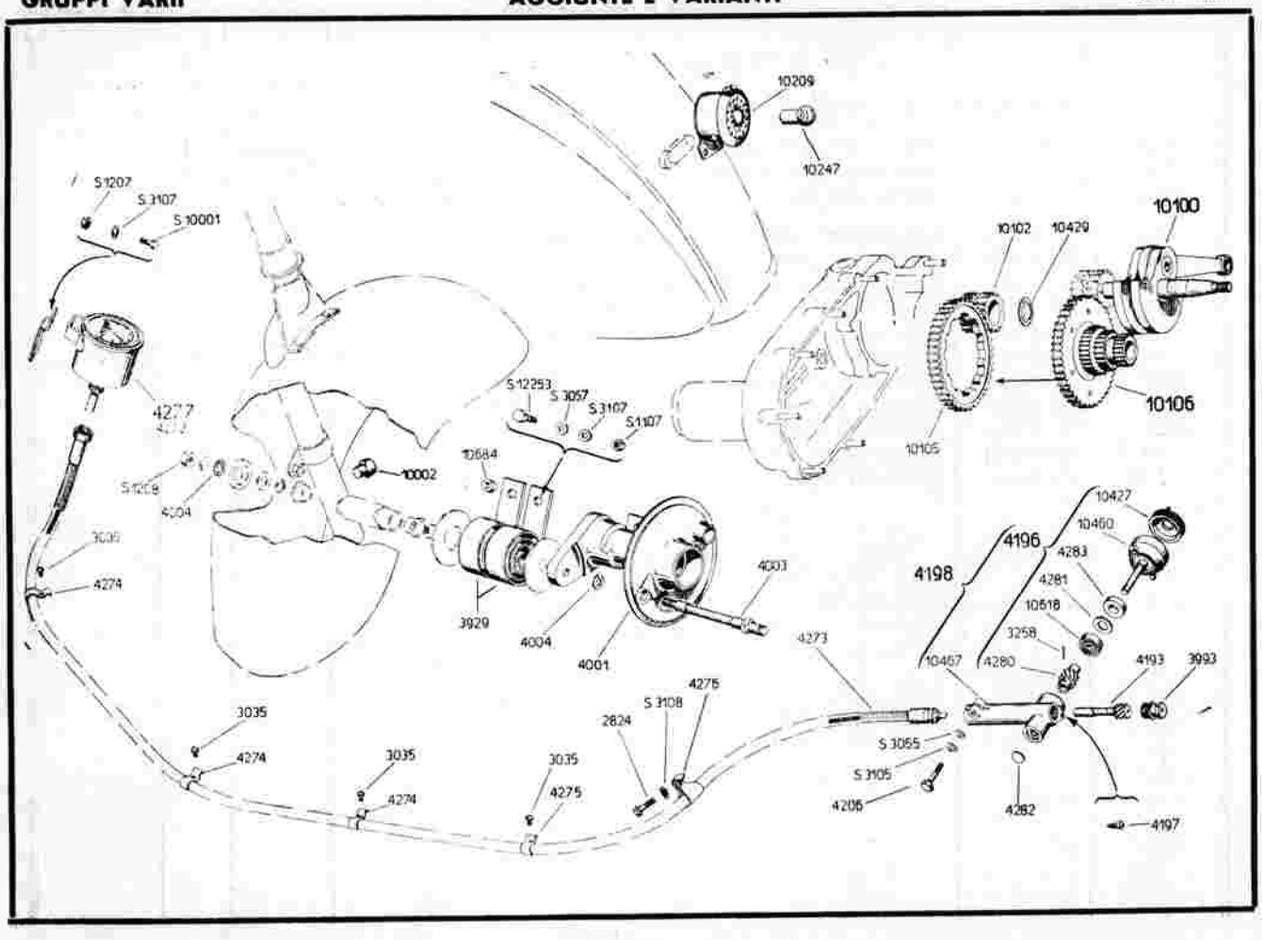

NUMERO	SIGLA TELEGRAFICA	DENOMINAZIONE	N. PRE-MODIFICA	Quantità per una moto	PROGR. DI INIZIO MONTAGGIO
		CONTACHILOMETRI			
4277	MVPIIA	**Contachilometri** compl. (Partic. 4272 - S. 10001 - S. 3107 - S. 1207 - 4274 - 4275 - 3035 - 4276 - 4273 - 4198) . .		1	
4198	MVPIIB	**Attacco** del contachilometri (Partic. 10467 - 3993 - 4193 - 4196 - 4282 - 10427 - 4206 - S. 3105 - S. 3055 - 4197)		1	
4196	MVPIIC	**Ingranaggio** presa movimento del contachilometri (Partic. 10460 - 81455 - 4283 - 4281 - 4280 - 3258) .		1	
10460	MVPIID	**Alberino** con attacco contachilometri		1	
10467	MVPIIE	**Scatolina** porta ingranaggi per attacco contachilometri		1	
10427	MVPIIF	**Anello** filettato per attacco contachilometri		1	
4272	MVPIIG	**Contachilometri**		1	
S. 10001	MVPIDK	**Bulloncino** fissaggio contachilometri		1	
S. 3107	MVPAAI	**Rondella** grower		1	
S. 1207	MVPAAF	**Dado** per bulloncino fissaggio contachilometri . . .		1	
4274	MVPIIH	**Graffetta** di ritegno guaina flessibile	Aggiunta	3	accessori
4275	MVPIII	» » » »		1	
3035	MVPIIK	**Vite** fissaggio graffette di ritegno		4	
4276	MVPIIL	**Fascetta** attacco guaina al braccio p. motore . . .		1	
4273	MVPIIM	**Guaina** con flesssibile per contachilometri		1	
4193	MVPIIN	**Ingranaggio** del rinvio		1	
4280	MVPIIO	» presa movimento		1	
4281	MVPIIP	**Rondella** fra cuscinetto ed anello di tenuta		1	
4283	MVPIIQ	**Anello** di tenuta		1	
10618	MVPIIR	**Cuscinetto** Riv. 7×22×7		1	
3258	MVPIIS	**Ribattino** per unione 10460 con 4280		1	
4282	MVPIIT	**Tappo** a colpo		1	
4206	MVPIIU	**Bulloncino** per unione guaina ed attacco		1	
3993	MVPIIV	**Raccordo** con ingrassatore		1	
S. *3105*	MVPAIF	**Rondella** grower per bulloncino		1	
S. *3055*	MVPIGI	» piana		1	
4197	MVPIIZ	**Vite** di ancoraggio		1	

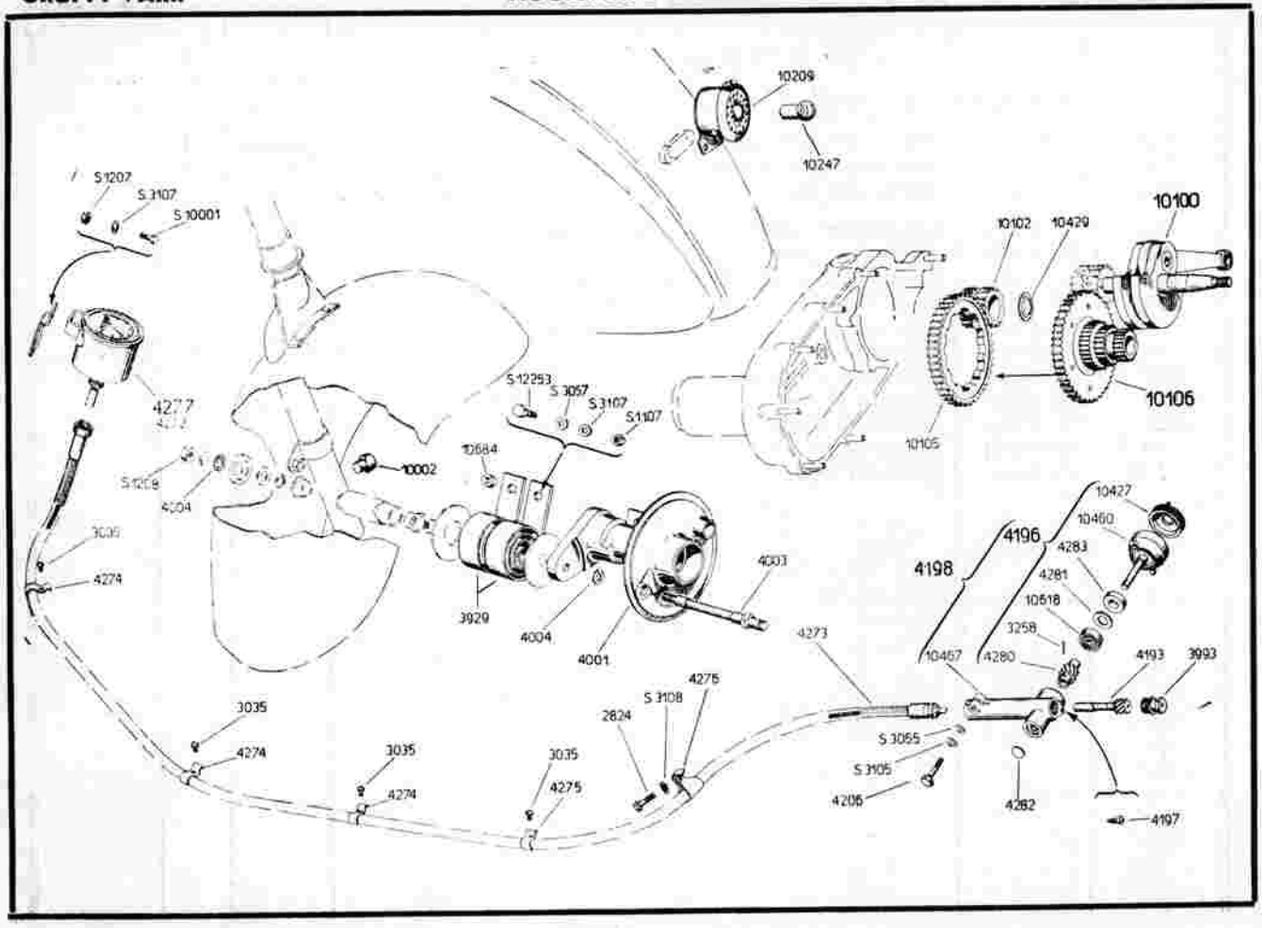

GRUPPI VARII AGGIUNTE E VARIANTI TAV. XIV

NUMERO	SIGLA TELEGRAFICA	DENOMINAZIONE	N. PRE-MODIFICA	Quantità per una moto	PROGR. DI INIZIO MONTAGGIO
*** 10106**	MVSAAA	**Ingranaggio** elastico modulo 1, completo (Partic. 10105 - 2051 - 2128 - 2229 - 3703)	3737	1	05869
* 10105	MVSAAB	**Corona** dentata presa movimento mod. 1	2050	1	
* 10102	MVSAAC	**Ingranaggio** motore mod. 1	2061	1	
10100	MVSAAR	**Albero** motore, completo	2961	1	
10429	MVSAAS	**Distanziale** per albero motore	2213	1	
10209	MVSAAO	**Fanalino** posteriore	2947	1	5740
10247	MVSAAU	**Lampadina** per fanalino posteriore	2516	1	
4003	MVSAAP	**Perno** ruota anteriore	2449	1	5600
4001	MVSAAQ	**Mozzo** fuso della ruota anteriore con bussole	2450	1	
S. 1208	MVPAXC	**Dado** sul perno ruota anteriore	S. 1008	1	
S. 1107	MVPAGB	» fissaggio molla a spirale al mozzo	aggiunta	2	
3929	MVSAAT	**Molla** a spirale per sospensione ant.	2053	2	
S. 3057	MVPICF	**Rondella** piana per dado fiss. molla	aggiunta	2	
S. 12253	MVSAAV	**Bulloncino** fissaggio molla a spirale	»	2	
4004	MVSAAZ	**Rondella** fra perno e mozzo ruota	»	2	
10684	MVSAAX	**Distanziale** tra molla a spirale e mozzo	»	1	
S. 3107	MVPAAI	**Rondella** grower per dado fissaggio molla	»	2	
10002	MVSAAY	**Tampone** arresto ruota anteriore	2079	2	

* Per i motori fino alla matricola 05869 montati con albero motore 2961, a cui vengano sostituiti gli ingranaggi 10106 - 10105 - 10102 con modulo 1, occorre sostituire anche il distanziale 2213 con il 10429.

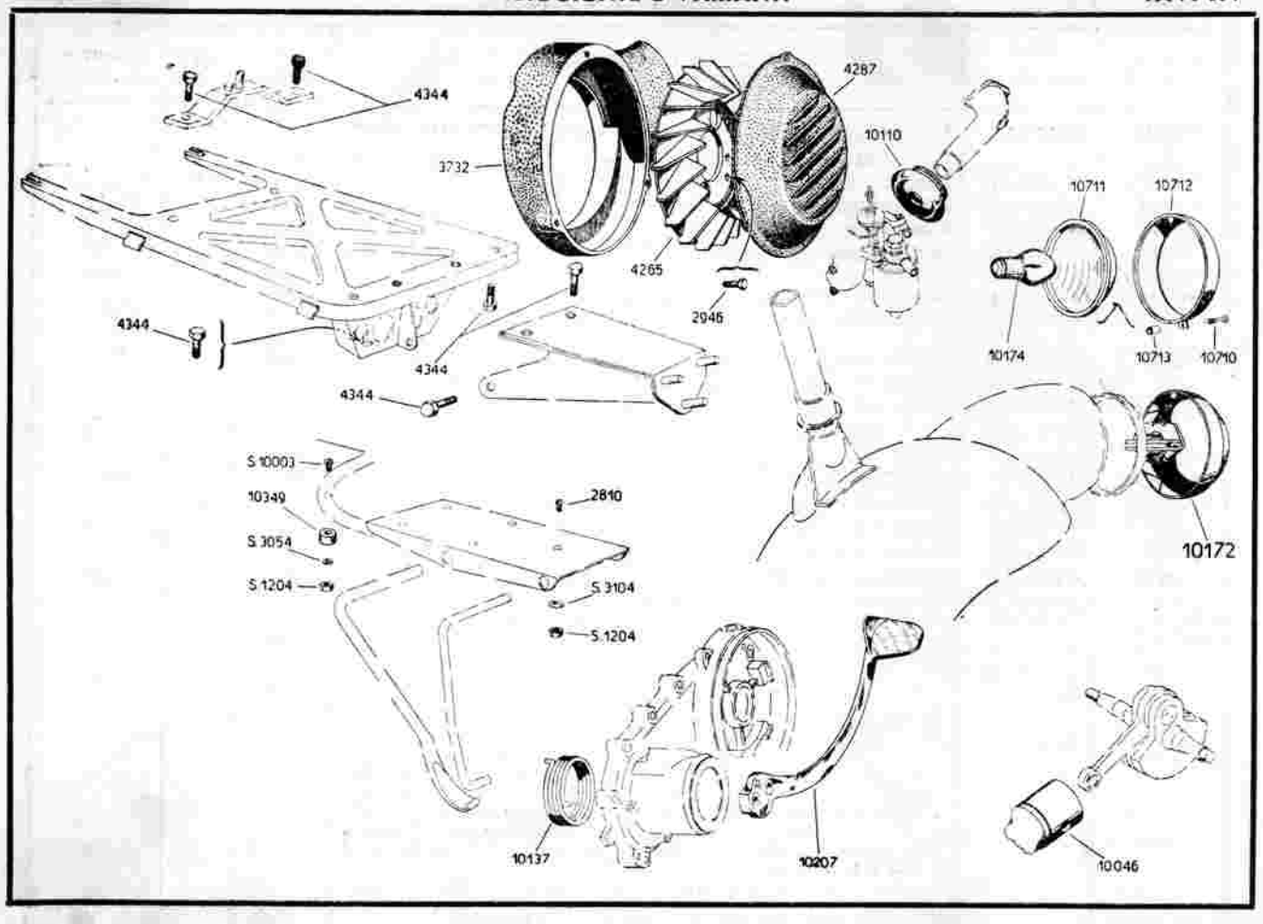

GRUPPI VARII AGGIUNTE E VARIANTI TAV. XV

NUMERO	SIGLA TELEGRAFICA	DENOMINAZIONE	N. PRE-MODIFICA	Quantità per una moto	PROGRESS. DI INIZIO MONTAGGIO
4344	MVPIHA	**Bulloncino** fissaggio portapacchi, ruota di scorta e cavallotto per 2.a sella	2711	9	accessorio
*10207	MVSAAD	**Leva** avviamento motore	2260	1	5779
*4265	MVSABB	**Ventola** del ventilatore	2796	1	5250
*4287	MVSABC	**Persiana** del ventilatore	2881	1	5250
*10137	MVSAAE	**Molla** richiamo leva avviamento	2207	1	5779
2946	MVPIHB	**Vite** fissaggio ventola	2823	4	5250
3732	MVSABA	**Chiocciola** del ventilatore	2797	1	
**10110	MVPIHC	**Cappuccio** di tenuta fra diaframma scocca e raccordo carburatore	3032	1	5700
10349	MVPIHG	**Tampone** di gomma	aggiunta	1	accessori
S. 3054	MVPDBA	**Rondella** piana	»	1	
S. 10003	MVPIHH	**Vite** a testa svasata	»	1	
2810	MVPCBE	**Bulloncino** fiss. cavalletto app. moto	S. 10002	5	
10046	MVSABD	**Pistone,** completo normale	3125	1	05495
***10172	MVSAAH	**Faro** anteriore Feme Gr. 4004, compl., senza lampadina	4067	1	5745
***10174	MVSAAI	**Lampadina** biluce	10083	1	
10711	MVSAAK	**Cristallo** per faro Feme	4065	1	
10712	MVSAAL	**Ghiera** per faro Feme	4063	1	
10713	MVSAAM	**Distanziale** per vite bloccaggio ghiera	aggiunta	1	
10710	MVSAAN	**Vite** fissaggio ghiera faro Feme	4064	1	

* Per le moto fino alla matricola 5779 prima di montare i particolari segnati con + occorre allargare i fori di ancoraggio molla su partic. 10009 - 3036, oppure sostituirli.

** Per montare il nuovo manicotto 10110 sulle moto fino alla matricola 57000 è necessario togliere il disco chiodato ed otturare i fori con chiodi stessi.

*** Per le moto fino alla matricola 5785 a cui venga applicato il nuovo faro 10172 con la lampadina 10174 è necessario osservare le norme di montaggio tabella N. 501.

INDICE DEI NUMERI

INDICE DEI NUMERI

NUMERO	PAG.	NUMERO	PAG.	NUMERO	PAG.	NUMERO	PAG.	NUMERO	PAG.	NUMERO	PAG.	NUMERO	PAG.
774	4-10	2624	8	4035	6	4299	2	10138	2	S. 3060	2		
2050	4	2746	8	4036	6	4344	16	10172	16	S. 3104	2		
2051	4	2747	8	4040	6	4411	4	10174	16	S. 3105	10-12		
2128	4	2748	8	4053	2	4415	2	10206	2	S. 3107	12-14		
2229	4	2749	10	4060	2	4416	2	10207	16	S. 3206	2		
2565	6	2750	10	4061	2	4417	2	10209	14	S. 3208	2		
2600	8	2751	10	4193	12	4418	2	10228	6	S. 10001	12		
2601	8	2810	16	4196	12	4428	6	10247	14	S. 10002	2		
2602	8	2860	6	4197	12	4429	6	10260	4	S. 10003	16		
2603	8	2946	16	4198	12	4511	4	10349	16	S. 12253	14		
2604	8	2963	4	4206	12	4513	10	10427	12				
2605	8	3035	12	4209	2	4542	2	10429	14				
2606	8	3258	12	4210	2	4543	4	10460	12				
2607	8	3654	10	4211	2	4545	6	10467	12				
2608	8	3656	10	4212	2	4551	6	10618	12				
2609	8	3657	10	4241	2	4762	6	10684	14				
2610	8	3659	10	4242	6	10002	14	10710	16				
2611	8	3660	10	4245	6	10004	6	10711	16				
2612	8	3661	10	4265	16	10009	4	10712	16				
2613	8	3703	4	4272	12	10016	4	10713	16				
2614	8	3732	16	4273	12	10046	16	11001	4				
2615	8	3929	14	4274	12	10069	4	NORMALI					
2616	8	3967	4	4275	12	10070	4						
2617	8	3993	12	4276	12	10072	6	S. 1107	14				
2618	8	4001	14	4277	12	10100	14	S. 1204	2				
2619	8	4003	14	4280	12	10102	14	S. 1207	12				
2620	8	4004	14	4281	12	10105	14	S. 1208	14				
2621	8	4021	6	4282	12	10106	14	S. 3054	16				
2622	8	4022	6	4283	12	10110	16	S. 3055	10-12				
2623	8	4023	6	4287	16	10137	16	S. 3057	2-14				

DITTA GIUSEPPE LANG
GENOVA